清洁和更换进纸滚筒

4

5

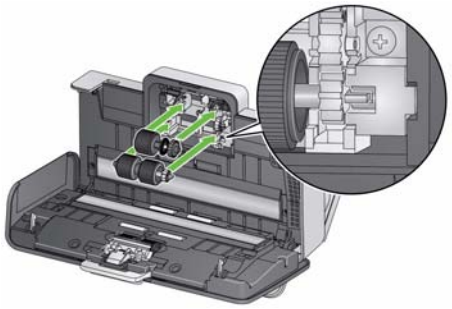

6

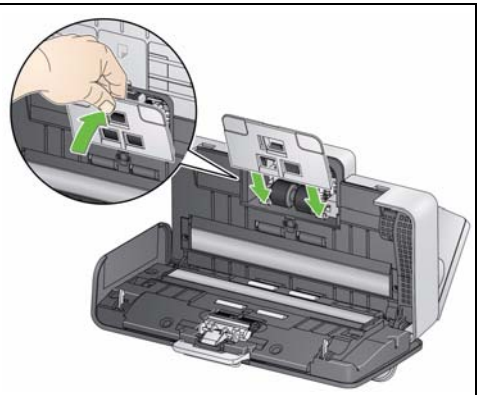

清洁成像区

1

2

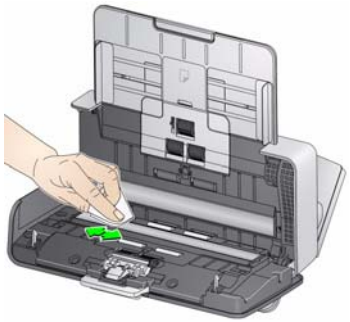

耗材和附件

产品目录号	描述
175 6360	*柯达*进纸器套件
853 5981	*柯达*滚筒清洁垫
169 0783	*柯达*传输板清洁纸
896 5519	*柯达*扫描仪专用清洁剂
826 6488	Brillianze Detailer 抹布
119 9470	*柯达* Legal 尺寸平板附件
189 4351	*柯达* A3 尺寸平板附件

Kodak Alaris Inc.
2400 Mount Read Blvd.
Rochester, New York 14615
© 2013 Kodak Alaris Inc. 保留所有权利。
A-61819_zh-cn / 部件号 5K2952 2014 年 4 月

柯达商标以及商业包装均在伊斯特曼柯达公司的许可下使用。

Kodak

ScanMate i1150/i1180 型扫描仪

参考指南

Kodak Service & Support

www.kodakalaris.com/go/disupport

1.800.822.1414
（仅适用于美国和加拿大，所有其他地区，请联系您当地的柯达支持中心）

当您与支持部门联系时，请提供以下各项：

- 问题的说明
- 扫描仪型号和序列号
- 计算机配置
- 您使用的软件应用程序

清洁滚筒

1

2

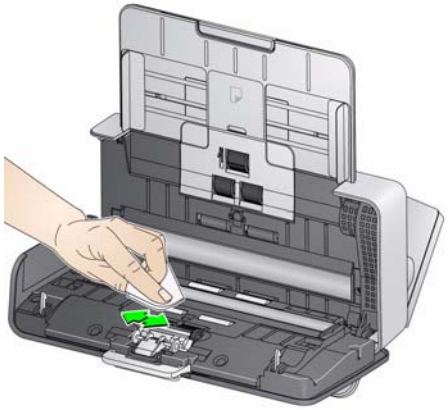

重要信息：滚筒清洁垫含有会刺激眼睛的钠醇醚酸以及钠硅酸盐。有关详情，请参阅 MSDS。

清洁和更换分纸滚筒

1

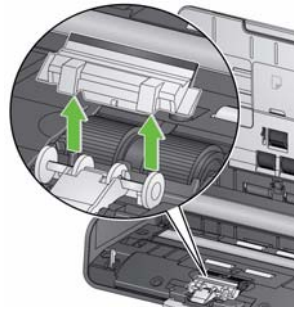

2

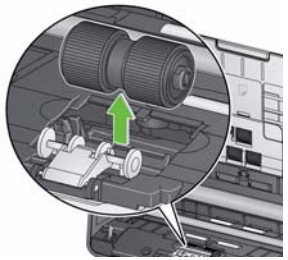

3

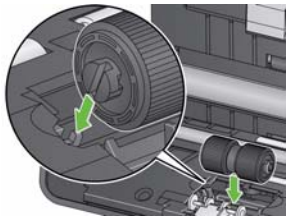

4

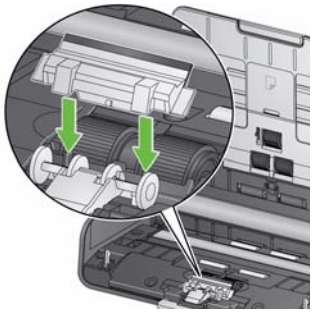

清洁和更换进纸滚筒

1

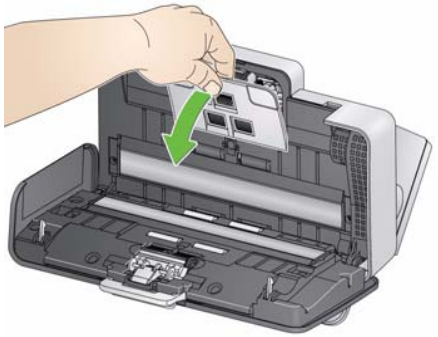

2

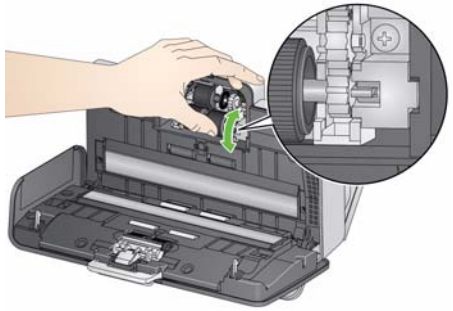

3

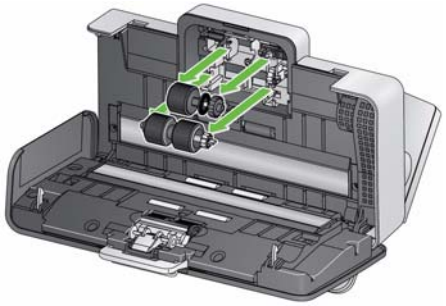

有关清洁和更换步骤的详细信息，请参阅《使用指南》第 4 章，*维护*。