Kodak alaris

Scanners Kodak série S2000f/S3000

Scanner KODAK S2085f
Scanner KODAK S3060
Scanner KODAK S3060f
Scanner KODAK S3100
Scanner KODAK S3100f
Scanner KODAK S3120
Scanner KODAK S3120 Max
Scanner KODAK S3140 Max

Manuel de l'utilisateur

A-61981_fr

Licences tierces

This software is based in part on the work of the Independent JPEG Group

Copyright (C)2009-2013 D. R. Commander. All Rights Reserved.

Redistribution and use in source and binary forms, with or without modification, are permitted provided that the following conditions are met:

- Redistributions of source code must retain the above copyright notice, this list of conditions and the following disclaimer.
- Redistributions in binary form must reproduce the above copyright notice, this list of conditions and the following disclaimer in the documentation and/or other materials provided with the distribution.
- Neither the name of the libjpeg-turbo Project nor the names of its contributors may be used to endorse or promote products derived from this software without specific prior written permission.

THIS SOFTWARE IS PROVIDED BY THE COPYRIGHT HOLDERS AND CONTRIBUTORS "AS IS", AND ANY EXPRESS OR IMPLIED WARRANTIES, INCLUDING, BUT NOT LIMITED TO, THE IMPLIED WARRANTIES OF MERCHANTABILITY AND FITNESS FOR A PARTICULAR PURPOSE ARE DISCLAIMED. IN NO EVENT SHALL THE COPYRIGHT HOLDERS OR CONTRIBUTORS BE LIABLE FOR ANY DIRECT, INDIRECT, INCIDENTAL, SPECIAL, EXEMPLARY, OR CONSEQUENTIAL DAMAGES (INCLUDING, BUT NOT LIMITED TO, PROCUREMENT OF SUBSTITUTE GOODS OR SERVICES; LOSS OF USE, DATA, OR PROFITS; OR BUSINESS INTERRUPTION) HOWEVER CAUSED AND ON ANY THEORY OF LIABILITY, WHETHER IN CONTRACT, STRICT LIABILITY, OR TORT (INCLUDING NEGLIGENCE OR OTHERWISE) ARISING IN ANY WAY OUT OF THE USE OF THIS SOFTWARE, EVEN IF ADVISED OF THE POSSIBILITY OF SUCH DAMAGE.

Sommaire

Sommaire i

Sécurité v
Précautions d'utilisation v
Étiquettes d'avertissement vi
Émissions sonores vi

1 Présentation 1
Illustrations de ce manuel 1
Documentation de référence 2
Accessoires 2
Contenu de l'emballage 2
Éléments du scanner 3
Vue avant 3
Vue intérieure 6
Vue arrière 7
Accessoire d'imprimante en option : Vue d'accès à l'imprimante 8

2 Installation / 1ère numérisation 9
Installation 9
Déballage du scanner 9
Configuration du scanner 10
Configuration des paramètres réseau 11
Installation d'un tore magnétique 12
Installation du logiciel pilote 13
Vérification du firmware du scanner 14
Mise à jour du firmware du scanner 15
Ordinateur avec logiciel pilote installé 15
Navigateur Web 16
Logiciel de numérisation KODAK Alaris disponible 17
Smart Touch 17
KODAK Capture Pro LE 17
Mode économiseur d'énergie et mise hors tension du scanner 20

3 Réglages du scanner 21
Réglage du plateau d'entrée 21
Réglage du plateau de sortie 22
Fixation des déflecteurs de sortie 25
Numérisation avec le module de numérisation à plat (Scanners S2085f, S3060f, S3100f Scanners uniquement) 26
Utilisation de la sortie de documents verso 29
Utilisation de l'écran tactile du scanner 30
Barre d'état 30
Boutons de l'écran tactile 30
Écran Paramètres 32
Informations 32
Maintenance 32
Réseau 33
Diagnostics 35
Installation facile 36
Alimentation 37

Langue 38
Élévateur 38
Réglage de l'alimentation 38
Vitesse 39
Partage 39
Accès administrateur 40
Réinitialiser 40
États Prêt 41
Prêt avec les utilisateurs 41
Prêt avec les profils 41
Numérisation en cours 42
Contrôle de détection de bourrage papier 42
Numérisation interrompue 43
Manipulation des documents 43
Commandes de l'élévateur et du trajet du papier 44

4 Impression de documents 45
Utilisation de l'accessoire d'impression KODAK 45
Spécifications de l'imprimante 46
Installation/remplacement de la cartouche d'encre 47
Modification de la position d'impression 49
Résolution des problèmes 50

5 Maintenance 51
Présentation du chapitre 51
Outils et produits de nettoyage 51
Ouverture du capot du scanner 52
Procédures de nettoyage 53
Aspiration du plateau de sortie, de l'élévateur d'entrée et de la zone de transport 53
Nettoyage des rouleaux 54
Nettoyage des anneaux du rouleau de séparation 54
Nettoyage des anneaux du module d'alimentation 55
Nettoyage des bandes de fond 55
Nettoyage de l'imageur CIS 56
Nettoyage de la plaque vitrée du module de numérisation à plat (scanners S2085f/S3060f/S3100f uniquement) 56
Passage d'une feuille de nettoyage du transport 57
Fin du nettoyage 57
Procédures de remplacement 58
Remplacement du module d'alimentation ou de ses anneaux 58
Remplacement du rouleau de séparation 60
Remplacement des anneaux pour rouleau de séparation 60
Remplacement du tampon de pré-séparation 61
Remplacement de l'arrière du module de numérisation à plat (Scanners S2085f/S3060f/S3100f uniquement) 62
Fournitures et consommables 62

6 Dépannage 63
Solutions préliminaires 63
Mise à niveau du logiciel 63
Contacter l'assistance technique 63

Annexe A Informations réglementaires 65

Remarque 65
Informations sur l'environnement 65
Union européenne 65
Déclarations de compatibilité électromagnétique (CEM) 68

Annexe B Garantie — États-Unis et Canada uniquement 71

Sécurité

Précautions d'utilisation

- Placez le scanner sur une surface de travail solide et plane, capable de supporter 20,4 kg (45 lb) et laissez un espace suffisant de chaque côté du scanner.
- Lorsque vous déplacez le scanner, nous recommandons que deux personnes soulèvent le scanner et utilisent des techniques de levage sûres.
- N'installez pas le scanner dans un emplacement exposé à la poussière, à l'humidité ou à la vapeur d'eau. Ceci pourrait provoquer une décharge électrique ou un incendie. N'utilisez le scanner que dans un endroit sec et abrité.
- Vérifiez que la prise du secteur se trouve dans un rayon de 1,52 m (5 pieds) du scanner et est facilement accessible.
- Lorsque vous débranchez l'appareil de la prise électrique, veillez à saisir la prise et non le cordon.
- Assurez-vous que le cordon d'alimentation est correctement branché à la prise murale. Un manquement à cette instruction pourrait provoquer une décharge électrique ou un incendie.
- Veillez à ne pas endommager, couper ou modifier le câble d'alimentation et à empêcher toute formation de nœuds. N'utilisez pas de câble d'alimentation endommagé. Ceci pourrait provoquer une décharge électrique ou un incendie.
- Le scanner nécessite une prise électrique dédiée et correctement raccordée à la terre. N'utilisez pas de rallonge ou de bloc multiprise avec ce scanner.
- Laissez assez d'espace autour de la prise d'alimentation afin qu'elle puisse facilement être débranchée en cas d'urgence.
- N'effectuez pas le démontage, l'entretien ni une modification du scanner sauf de la manière stipulée dans le Manuel de l'utilisateur.
- Ne déplacez pas le scanner alors que le cordon d'alimentation et le câble d'interface sont encore branchés. Cela risque de les endommager. Débranchez le câble d'alimentation de la prise murale avant de déplacer le scanner.
- Suivez les procédures de nettoyage recommandées par Kodak Alaris. N'utilisez pas de produits de nettoyage liquides, en aérosol ou à air comprimé. En effet, ces produits, qui déplacent la poussière et les débris à l'intérieur du scanner, risquent de provoquer des dysfonctionnements.
- Des fiches de données de sécurité (FDS) sur les produits chimiques sont disponibles sur le site Web de Kodak Alaris à l'adresse :
  AlarisWorld.com/go/ehs. Pour consulter les FDS sur le site Web, vous devez indiquer le numéro de catalogue du consommable concerné. Les fournitures et leur numéro de catalogue sont indiqués dans la section « Fournitures et consommables », plus loin dans ce manuel.
- Cet appareil n'est pas prévu pour une utilisation dans le champ de vision direct sur les lieux de travail avec affichage visuel. Afin d'éviter un reflet gênant sur les lieux de travail avec affichage visuel, cet appareil ne doit pas être placé dans le champ de vision direct.

Les utilisateurs et leurs employeurs sont tenus de respecter les précautions d'usage applicables à tout appareil mécanique. Vous devez notamment respecter les précautions suivantes :

- Ne portez pas de vêtements amples, ne laissez pas vos manches non boutonnées, etc.
- Ne portez pas de bijoux tels que des bracelets, de grosses bagues, de longs colliers, etc.
- Ne laissez pas vos cheveux détachés : utilisez un filet protecteur ou attachez vos cheveux en chignon.
- Éloignez tout objet pouvant tomber dans l'appareil.
- Prenez des pauses suffisantes, afin de rester vigilant en permanence.
- N'utilisez que les produits de nettoyage recommandés.
- N'utilisez pas d'air comprimé.

Les responsables doivent vérifier les procédures de leurs employés et s'assurer que le respect de ces précautions est prévu dans la description des tâches de l'utilisateur du scanner et de tout autre appareil mécanique.

Informations concernant les piles

Ce produit contient une pile bouton au lithium. Cette batterie ne peut être retirée ou remplacée que par un technicien qualifié.

ATTENTION :

- Risque d'explosion si le type de la batterie de remplacement est incorrect.
- Débarrassez-vous des batteries usagées conformément aux instructions.

Étiquettes d’avertissement

ATTENTION : pièces mobiles ; évitez tout contact.

Émissions sonores

Maschinenlärminformationsverordnung – 3, GSGV
Der arbeitsplatzbezogene Emissionswert beträgt <70 dB(A).

[Disposition relative à l’information sur les émissions sonores des appareils — 3, GSGV
Les émissions sonores atteignent 70 dB(A) à l'emplacement de l'opérateur.]

1 Présentation

Les scanners *Kodak* série S2000f/S3000 sont des scanners de bureau en couleurs et recto verso. Voici les modèles disponibles :

- Le scanner *Kodak* S2085f numérise des documents au format A4 en noir et blanc à 300 ppp (points par pouce) en orientation portrait à une vitesse allant jusqu'à 85 pages par minute. Le scanner S2085f comprend également un module de numérisation à plat intégré qui vous permet de numériser des documents d'exception jusqu'à format A4 (21 x 29,7 cm) ou 8 ½ x 11 po (21,6 cm x 27,94 cm).
- Le scanner *Kodak* S3060 numérise des documents au format lettre en noir et blanc à 300 ppp (points par pouce) en orientation paysage à une vitesse allant jusqu'à 60 pages par minute.
- Le scanner *Kodak* S3060f numérise des documents au format lettre en noir et blanc à 300 ppp (points par pouce) en orientation paysage à une vitesse allant jusqu'à 60 pages par minute. Le scanner S3060f comprend également un module de numérisation à plat intégré qui vous permet de numériser des documents d'exception jusqu'à format A4 (21 x 29,7 cm) ou 8 ½ x 11 po (21,6 cm x 27,94 cm).
- Le scanner *Kodak* S3100 numérise des documents au format lettre en noir et blanc à 300 ppp (points par pouce) en orientation paysage à une vitesse allant jusqu'à 100 pages par minute.
- Le scanner *Kodak* S3100f numérise des documents au format lettre en noir et blanc à 300 ppp (points par pouce) en orientation paysage à une vitesse allant jusqu'à 100 pages par minute. Le scanner S3100f comprend également un module de numérisation à plat intégré qui vous permet de numériser des documents d'exception jusqu'à format A4 (21 x 29,7 cm) ou 8 ½ x 11 po (21,6 cm x 27,94 cm).
- Le scanner *Kodak* S3120 numérise des documents au format lettre en noir et blanc à 300 ppp (points par pouce) en orientation paysage à une vitesse allant jusqu'à 120 pages par minute.
- Le scanner *Kodak* S3120 Max numérise des documents au format lettre en noir et blanc à 300 ppp (points par pouce) en orientation paysage à une vitesse allant jusqu'à 120 pages par minute.
- Le scanner *Kodak* S3140 Max numérise des documents au format lettre en noir et blanc à 300 ppp (points par pouce) en orientation paysage à une vitesse allant jusqu'à 140 pages par minute.

Illustrations de ce manuel

Ce Manuel de l'utilisateur fournit des informations et des procédures relatives à l'utilisation et à la maintenance des scanners *Kodak* de la série S2000f/ S3000. Il existe plusieurs modèles dans cette série ; votre modèle peut sembler légèrement différent de toute illustration spécifique. Sauf indication contraire, les informations de ce manuel s'appliquent à tous les modèles S2000f/ S3000.

Documentation de référence

Outre le présent manuel d'utilisation, la documentation suivante est également disponible :

- **Manuel d'installation** : décrit la procédure d'installation du scanner étape par étape.
- **Manuel de référence** : fournit des instructions visuelles claires sur la manière de nettoyer votre scanner. Conservez ce manuel à proximité du scanner pour référence.

Site Web : AlarisWorld.com/go/IM

Accessoires

Accessoire d'impression *Kodak* pour les scanners de la série S2000f/ S3000 : l'accessoire d'impression fournit un moyen efficace d'appliquer l'information à l'arrière du document numérisé. Il peut fonctionner à la vitesse optimale du scanner. L'imprimante peut inscrire la date, l'heure, le compteur séquentiel de documents et des messages personnalisés. Les commandes et les fonctions de l'imprimante sont accessibles par l'intermédiaire du pilote ISIS ou de la source de données TWAIN. (N° cat. 1324391 — Accessoire d'impression i2900/S2000f/i3000/S3000)

Accessoire *Kodak* pour module de numérisation à plat A3 : le module de numérisation à plat A3 Kodak ajoute à votre scanner Kodak S2085f/S3060/ S3060f/S3100/S3100f/S3120/S3120 Max/S3140 Max une capacité de numérisation de documents de taille exceptionnelle allant jusqu'au format A3 (29,7 x 42 cm) ou 11 x 17 po (27,94 x 43,2 cm). (N° cat. 1894351)

Rallonge de document : vous permet de numériser des documents de plus de 17 pouces (43,2 cm) et allant jusqu'à 36 pouces (91,44 cm). (N° cat. en instance)

Accessoire de plateau de sortie arrière : attrape les documents qui sortent par l'arrière du scanner. (N° cat. 1703594)

Contenu de l'emballage

Avant de commencer, ouvrez l'emballage et vérifiez son contenu :

- Scanner *Kodak* S2085f, S3060, S3060f, S3100, S3100f, S3120, S3120 Max ou S3140 Max
- Câble USB 3.0
- Cordon d'alimentation CA (avec alimentation de 60 W)
- Également fourni :
  - CD d'installation
  - Manuel de référence imprimé
  - Manuel d'installation en version papier
  - Échantillon de kit de nettoyage
  - Brochures diverses

Éléments du scanner

Vue avant

L'illustration suivante représente un scanner *Kodak* S3060f . Les scanners Kodak S2085f, S3060f et S3100f sont des modèles de modules de numérisation à plat. Si vous avez un autre scanner *Kodak* S2000f/S3000, vous n'avez pas de module de numérisation à plat. Tous les composants indiqués sont présents sur tous les modèles de scanner sauf indication contraire.

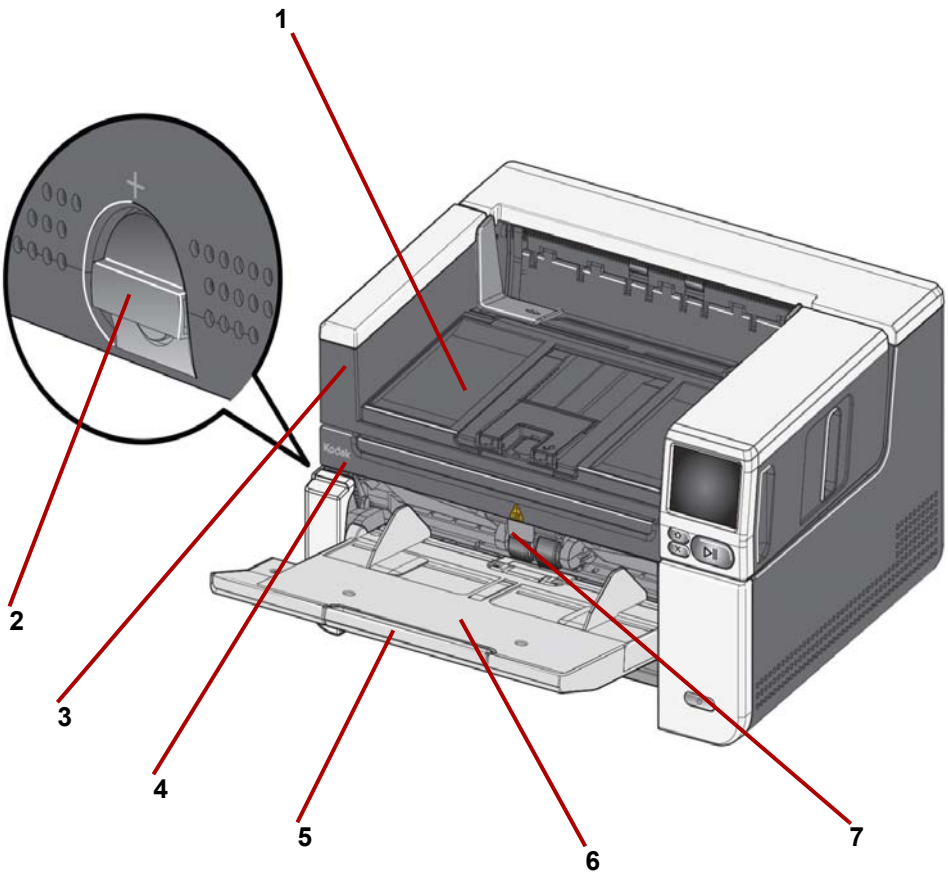

1 **Plateau de sortie** : permet de récupérer les documents numérisés.

2 **Levier de contrôle** : tournez le cadran verticalement pour ouvrir l'espace entre le module d'alimentation et le module de séparation pour les documents nécessitant un traitement spécial.

3 **Saisir ici pour ouvrir le module de numérisation à plat** *(uniquement pour les scanners Kodak S2085f, S3060f et S3100f) :* fournit un accès au module de numérisation à plat, qui permet de numériser des documents d'exception, des livres, des magazines, des classeurs, etc.

4 **Module de numérisation à plat** : *(uniquement pour les scanners Kodak S2085f, S3060f et S3100f)* : module de numérisation à plat intégré qui vous permet de numériser des documents d'exception jusqu'à format A4 (21 x 29,7 cm) ou 8 ½ x 11 po (21,6 cm x 27,94 cm).

5 **Rallonge du plateau d'entrée** : tirez sur cette rallonge pour placer des documents de plus de 11 pouces (27,94 cm) et jusqu'à 17 pouces (43,2 cm).

6 **Plateau d'entrée (élévateur)** : contient jusqu'à 300 documents (20 lb. / 80 g/m^2) pour numériser jusqu'à 500 feuilles pour les modèles S3120 Max et S3140 Max. Lorsque les documents sont chargés et prêts à être numérisés, l'élévateur s'ajuste à la bonne hauteur pour l'alimentation. Une fois la numérisation terminée, l'élévateur revient à la position la plus basse. Le plateau d'entrée peut être replié lorsqu'il n'est pas utilisé.

7 **Languette de réglage du chargeur** : tirez cette languette pour augmenter la pression sur les rouleaux d'alimentation pour les documents difficiles à alimenter.

.

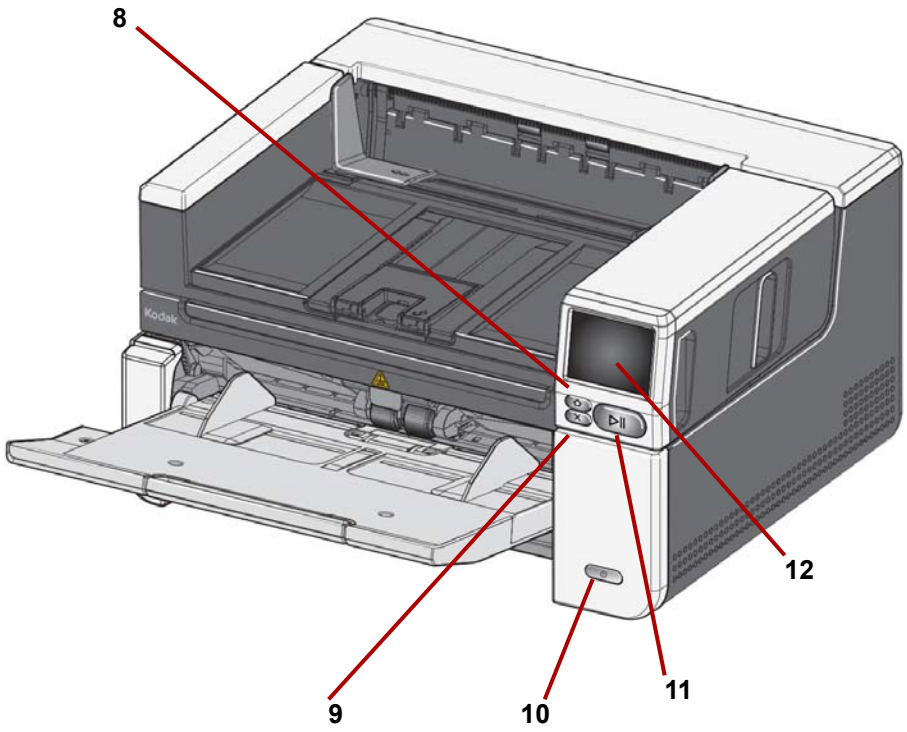

8 **Bouton Accueil** : appuyez ici pour retourner à l'écran d'accueil du scanner. Pour les applications de numérisation Alaris, vous verrez la liste des configurations de numérisation. Pour les applications qui doivent lancer une numérisation sur le PC, vous verrez l'écran Prêt.

9 **Bouton X :** appuyez ici pour suspendre ou arrêter les numérisations, effacer certaines notifications d'événements ou fermer certains écrans.

10 **Bouton Alimentation** : appuyez et relâchez le bouton d'alimentation pour allumer le scanner. Si le scanner est déjà sous tension, maintenez le bouton d'alimentation enfoncé pendant plusieurs secondes et le scanner s'éteint.

11 **Bouton Démarrage/Reprise :** si la numérisation est en cours, appuyez pour interrompre la numérisation ; si le scanner a été mis en pause, appuyez pour reprendre la numérisation.

12 **Écran d'affichage du scanner** : écran tactile à affichage graphique en couleurs pour dévoiler les informations et les commandes du scanner. L'écran constitue un accès aux applications de numérisation Kodak Alaris qui vous permettent de lancer une numérisation sur le scanner.

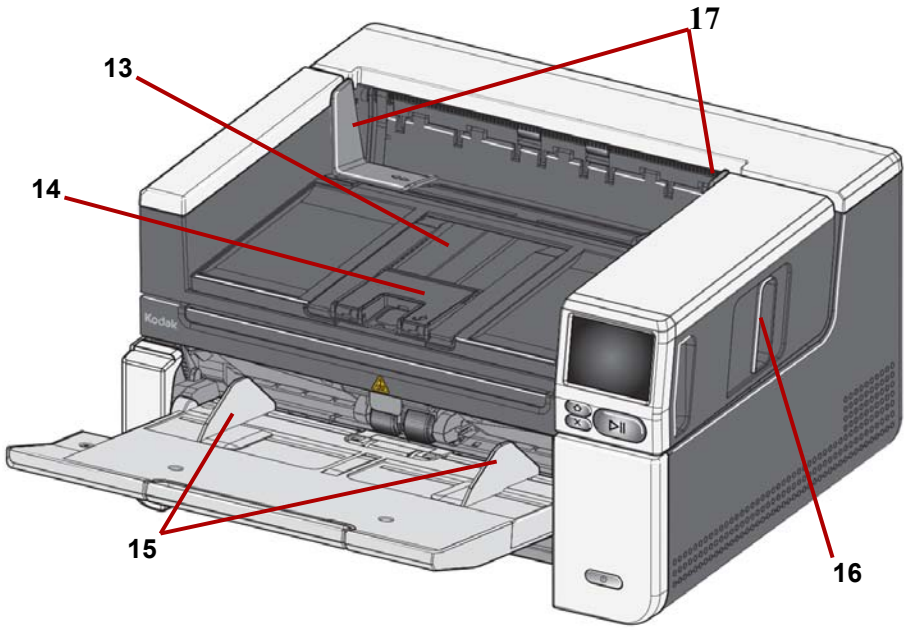

13 **Rallonge du plateau de sortie** : peut être ouvert pour s'adapter à des documents de 17 pouces (43,2 cm).

14 **Butée de document** : soulève la butée de document pour améliorer l'empilage des documents.

15 **Guides latéraux (de l'élévateur) du plateau d'entrée** : faites coulisser ces guides vers l'intérieur ou l'extérieur en fonction de la taille des documents que vous numérisez.

16 **Loquet de déblocage du capot du scanner** : tirez le loquet de déblocage pour ouvrir le capot du scanner.

17 **Guides latéraux du plateau de sortie** : faites coulisser ces guides vers l'intérieur ou l'extérieur en fonction de la taille des documents que vous numérisez.

Vue intérieure

Les composants internes suivants sont visibles lorsque vous tirez le loquet de déblocage du capot du scanner vers l'avant.

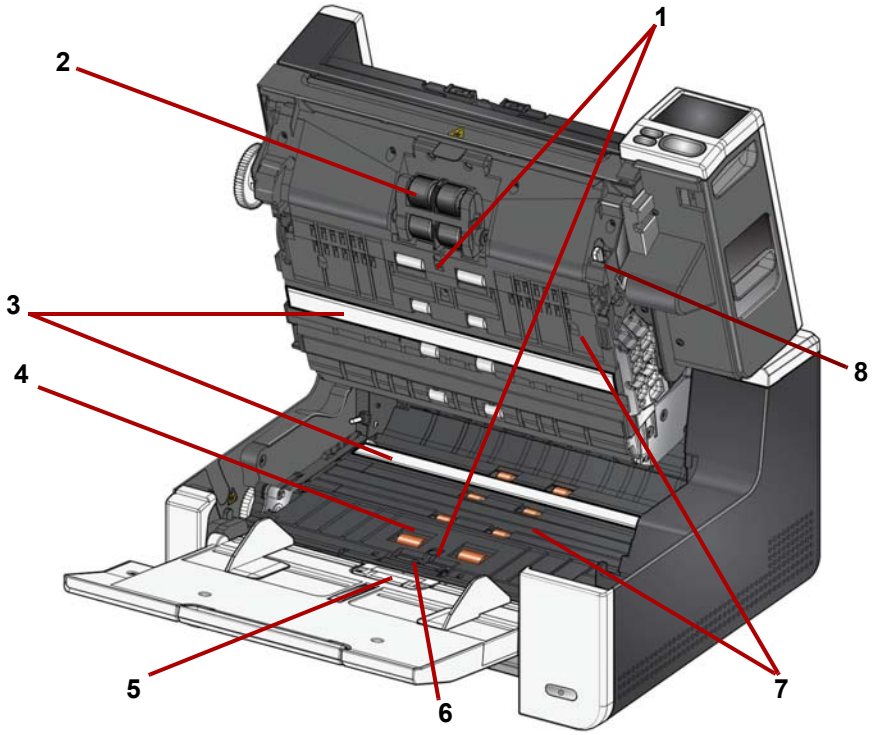

1 **Capteurs à ultrasons :** utilisé pour détecter les alimentations multiples et les dommages aux documents. La fonction de protection intelligente des documents (IDP) Kodak Alaris empêche vos documents d'être endommagés. Reportez-vous aux manuels de configuration de numérisation pour plus d'informations sur cette fonction.

2 **Module d'alimentation** : assure une insertion et une séparation régulières des documents, quelles que soient leur taille, leur épaisseur et leur texture.

3 **Imageur CIS (2)** : pour que l'appareil produise des images de qualité optimale, ces imageurs doivent être propres.

4 **Rouleaux / rouleau de transport avant** : permettent de déplacer efficacement les documents dans le scanner.

5 **Capteur de détection du papier** : détecte la présence de documents sur le plateau d'entrée.

6 **Module de séparation et tampon de préséparation** : assure une insertion et une séparation régulières des documents, quelles que soient leur taille, leur épaisseur et leur texture.

7 **Transport** : chemin où les documents sont transportés par les imageurs du SCG vers le plateau de sortie.

8 **Levier de libération du module d'alimentation :** poussez ce levier pour libérer le module d'alimentation de sa position lors du remplacement du module d'alimentation ou des anneaux du module d'alimentation.

Vue arrière

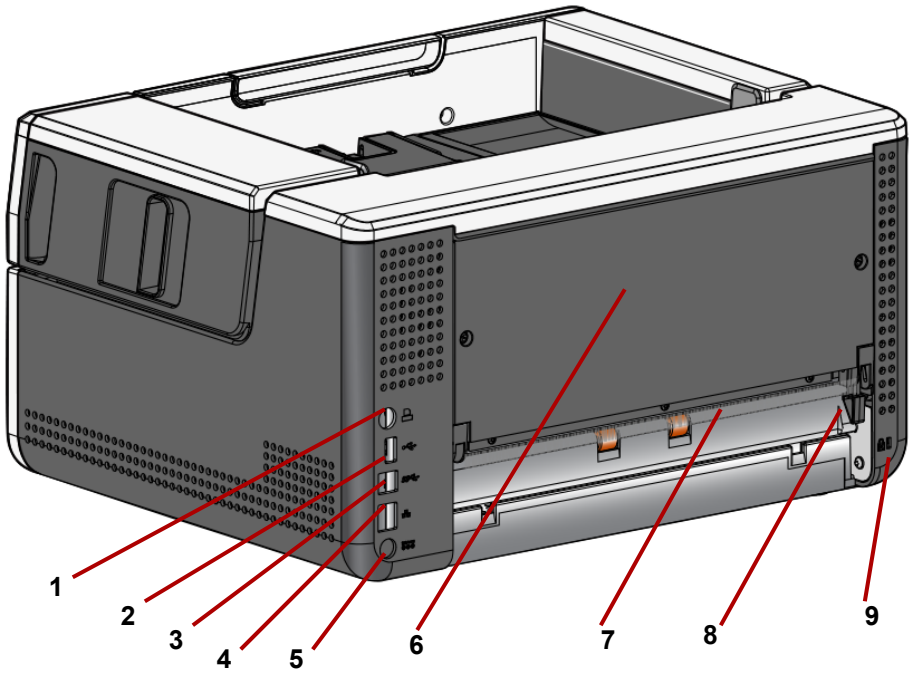

1 **Port d'imprimante** : permet de relier l'accessoire d'impression *Kodak* au scanner.

2 **Port USB, type A** : relie le scanner à un accessoire de module de numérisation à plat.

3 **Port USB, type B** : relie le scanner à l'ordinateur.

4 **Port Ethernet** : relie le scanner au réseau.

5 **Port d'alimentation** : permet de brancher le câble d'alimentation sur le scanner.

6 **Panneau arrière** : amovible pour vous permettre de fixer l'accessoire d'impression *Kodak*.

7 **Sortie de document arrière** : permet de faire sortir les documents d'exception par l'arrière du scanner.

8 **Bascule de sortie de document arrière** : actionnez cet interrupteur pour activer l'option de trajet direct du papier, afin que les documents au format d'exception sortent par la sortie de document arrière. Pour fermer la sortie arrière, appuyez sur le commutateur à bascule jusqu'à ce qu'il s'enclenche.

9 **Port du verrou de sécurité** : relie un verrou de sécurité au scanner. Vous pouvez acheter un verrou de sécurité standard dans un magasin de fournitures de bureau. Reportez-vous aux instructions fournies avec le verrou de sécurité pour les procédures d'installation.

Accessoire d’imprimante en option : Vue d’accès à l’imprimante

L’illustration ci-dessous montre les composants de fonctionnement de l’imprimante. Pour les instructions d’installation, reportez-vous aux instructions fournies avec votre accessoire d’impression *Kodak*.

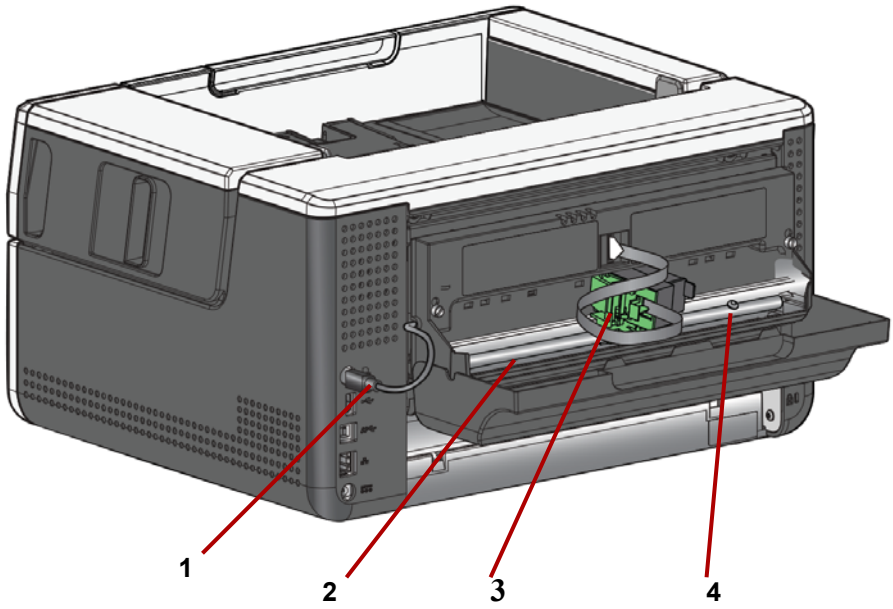

1 **Câble d’imprimante** : ce câble se branche directement sur le scanner pour établir la communication avec l’imprimante.

2 **Positions d’impression** : 11 positions d’impression sont disponibles.

3 **Support / cartouche de l’imprimante** : permet l’impression à l’arrière des documents numérisés.

4 **Vis d’emplacement d’impression :** retirez cette vis si vous voulez utiliser les 11 positions d’impression. Si vous laissez en place la vis, seules 9 positions d’impression seront disponibles.

2 Installation / 1ère numérisation

Installation

La procédure suivante concerne les étapes à suivre afin de configurer votre scanner et de le connecter à votre ordinateur.

1. Déballez votre scanner.
2. Configurez votre scanner pour la première fois.
3. Installez le logiciel pilote.
4. Vérifiez le firmware du scanner.
5. Mettez-le à jour si nécessaire.
6. Installez le logiciel de numérisation Alaris disponible si nécessaire.

REMARQUES :

- Lors de l'installation des mises à jour, effectuez la mise à jour du logiciel pilote avant celle du firmware du scanner.
- Si vous avez déjà effectué toutes les étapes du *Manuel d'installation*, ignorez cette partie.

Déballage du scanner

Suivez ces étapes afin de déballer votre scanner et d'être prêt à le configurer.

1. Ouvrez la boîte du scanner.
2. Retirez tout le contenu de la boîte du scanner.
3. Retirez la bande de livraison du scanner, ainsi que l'ensemble de l'emballage.
4. Trouvez le *Manuel d'installation* et ouvrez-le.
5. Vérifiez le contenu de la boîte du scanner. (Consultez le volet gauche du *Manuel d'installation*.)

REMARQUE : Lors de la mise en place du scanner, veillez à laisser suffisamment d'espace libre à l'arrière du scanner si vous souhaitez utiliser la sortie de document arrière ou l'accessoire d'impression Kodak.

Configuration du scanner

Suivez les étapes du *Manuel d'installation*.

1. Branchez l'adaptateur secteur CA à l'alimentation. Reliez l'alimentation au scanner, puis à la prise secteur.

REMARQUE : Si votre scanner est du modèle S3120 Max ou S3140 Max, ouvrez manuellement le bac de chargement avant de passer à l'étape 2.

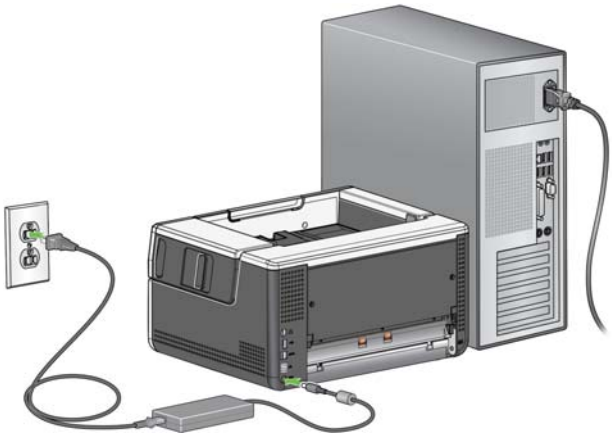

2. Mettez le scanner sous tension en appuyant sur le bouton d'alimentation situé à l'avant. Lorsque vous allumez le scanner, le plateau d'entrée s'ouvre s'il n'est pas déjà ouvert et le bouton d'alimentation clignote pendant quelques secondes.

3. L'écran de sélection de la langue s'affichera, à moins que le scanner ne soit déjà configuré. Si l'écran de sélection de la langue s'affiche, sélectionnez une langue.
4. Si le scanner a déjà été configuré, vous pouvez réinitialiser le scanner afin de recommencer la configuration :

- Sur l'écran du scanner, appuyez sur afin d'ouvrir le menu Paramètres.
- Faites défiler vers le bas jusqu'à « Réinitialiser », puis appuyez dessus.
- Suivez les instructions.

REMARQUE : Le menu Paramètres peut également être utilisé pour modifier les paramètres d'alimentation et de réseau.

- Afin de parcourir les écrans de configuration du scanner, faites votre sélection, puis appuyez sur la flèche droite afin d'accéder à l'étape ou à l'écran suivant.
- Pour revenir à l'étape ou à l'écran suivant, appuyez sur la flèche gauche .

Configuration des paramètres réseau

Il existe deux façons de procéder à la configuration :

- **Assistant de configuration** : il vous permet d'utiliser l'écran tactile du scanner pour définir l'une des deux configurations communes. C'est un bon choix pour les installations dans les petites entreprises ou les petits groupes. Les différentes possibilités sont :
  - réseau filaire (USB également disponible)
  - USB uniquement (l'accès par réseau filaire est désactivé)
- **Numériser un document EasySetup** : il vous permet de numériser un document de configuration EasySetup existant. Cette méthode est plus adaptée aux grandes installations où un administrateur système peut définir les paramètres pour une utilisation uniforme sur l'ensemble de la société ou sur plusieurs sites.
  - Pour créer un document de configuration EasySetup, accédez à easysetup.kodakalaris.com et suivez les instructions. Vous pouvez ensuite imprimer le fichier PDF pour votre utilisation ou l'envoyer à vos utilisateurs.

REMARQUE : Vous pouvez annuler le processus d'installation réseau à l'aide du bouton ✖ sur le scanner. En cas d'annulation, le scanner utilisera les paramètres réseau par défaut : le réseau filaire est activé en mode automatique (DHCP) et l'USB est disponible.

Installation d’un tore magnétique

Si vous utilisez un câble Ethernet, vous devrez installer le tore magnétique fourni. Sans tore magnétique correctement attaché, le scanner peut causer des interférences avec les appareils sans fil à proximité.

1. Ouvrez le tore magnétique livré avec le scanner.

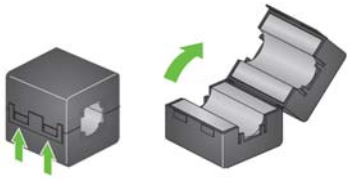

2. Enroulez le câble Ethernet autour du tore magnétique comme il est indiqué. Placez-le à environ 3 po (7,6 cm) de l’extrémité du câble Ethernet qui sera branché au scanner.

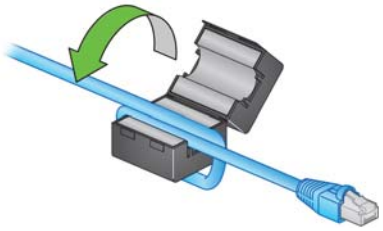

3. Refermez le tore de ferrite. Attention à ne pas pincer le câble Ethernet.

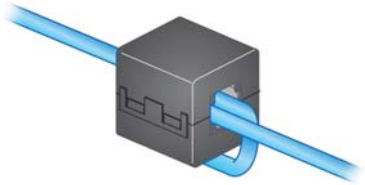

Installation du logiciel pilote

Bien que le logiciel pilote fourni sur le disque fonctionne sur votre scanner, il est recommandé de télécharger la version logicielle la plus récente sur notre site Web.

Seul le disque de la boîte du scanner doit être utilisé si votre PC n'a aucun accès à Internet ou que vous êtes dans l'impossibilité de télécharger les fichiers exécutables.

REMARQUE : le disque contient uniquement le logiciel pilote pour les systèmes d'exploitation Windows. Vous devez vous rendre sur le site Web d'assistance produit du scanner (ci-dessous) afin d'obtenir les pilotes pour d'autres systèmes d'exploitation.

REMARQUE : Si vous utilisez une API Web RESTful pour intégrer votre application d'entreprise ou application au scanner, les pilotes ne sont pas requis.

1. Si votre ordinateur dispose d'un accès à Internet, procurez-vous le logiciel pilote depuis le site Web produit du scanner :

   - Accédez au site Web d'assistance du produit de votre scanner :

     S2085f :
     AlarisWorld.com/go/S2085fsupport

     S3060 :
     AlarisWorld.com/go/S3060support

     S3060f :
     AlarisWorld.com/en-gb/go/S3060fsupport

     S3100 :
     AlarisWorld.com/go/S3100support

     S3100f :
     AlarisWorld.com/go/S3100fsupport

     S3120 :
     AlarisWorld.com/go/S3120support

     S3120 Max :
     AlarisWorld.com/go/S3120-maxsupport

     S3140 Max :
     AlarisWorld.com/go/S3140-maxsupport

   - Faites défiler la page jusqu'à la section pilote qui correspond au système d'exploitation de votre ordinateur.

   - Sélectionnez le fichier à télécharger. Pour Windows, « Windows — EXE ». Pour Linux, choisissez le package correspondant à votre distribution.

   - Exécutez l'assistant d'installation du logiciel pilote.

2. Si vous êtes dans l'impossibilité de télécharger depuis le site Web du produit du scanner et que votre ordinateur fonctionne sous un système d'exploitation Windows :

   - Placez le disque de la boîte du scanner dans le lecteur de votre ordinateur.

   - Si votre ordinateur ne lance pas l'assistant d'installation automatiquement, accédez au disque et exécutez le fichier set_up.exe.

3. Suivez les étapes de l'installation du logiciel pilote « Scanners *Kodak* S2000f/S3000 ». Veillez à suivre les étapes de l'installation « normale » afin que votre ordinateur soit correctement connecté à votre scanner et afin de vérifier le bon fonctionnement du scanner.

Vérification du firmware du scanner

Suivez ces étapes pour vérifier si le firmware de votre scanner nécessite une mise à jour.

1. Déterminez la version du firmware de votre scanner en suivant la procédure suivante sur le scanner :
   - Veillez à ce que votre scanner soit allumé et sur l'écran Prêt.
   - Appuyez sur le bouton pour revenir à l'écran des paramètres.
   - Appuyez sur l'élément de menu *Informations*.
   - Faites défiler vers le bas jusqu'au numéro de la version actuelle du firmware du scanner. Il est indiqué après « Firmware : ». C'est un numéro qui comporte six chiffres.
   - Appuyez sur le bouton pour quitter le menu *Informations* et retourner à l'écran Paramètres.
2. Déterminez la version du firmware qui est mentionnée sur le site Web du produit du scanner :

   - Accédez au site Web d'assistance du produit de votre scanner :

     S2085f :
     AlarisWorld.com/go/S2085fsupport
     S3060 :
     AlarisWorld.com/go/S3060support
     S3060f :
     AlarisWorld.com/en-gb/go/S3060fsupport
     S3100 :
     AlarisWorld.com/go/S3100support
     S3100f :
     AlarisWorld.com/go/S3100fsupport
     S3120 :
     AlarisWorld.com/go/S3120support
     S3120 Max :
     AlarisWorld.com/go/S3120-maxsupport
     S3140 Max :
     AlarisWorld.com/go/S3140-maxsupport

   - Faites défiler jusqu'à la section Firmware qui correspond au nom du modèle de votre scanner.

   - Si la version n'est pas indiquée, cliquez alors sur le lien « Notes de version ».
3. Si le numéro de version du firmware sur le site Web est supérieur à celui du scanner, vous devez mettre à jour ce dernier.

Mise à jour du firmware du scanner

Suivez l'une des méthodes ci-après pour mettre à jour le firmware de votre scanner :

- Ordinateur avec le logiciel pilote installé : utilisez cette option lorsque le logiciel pilote est déjà installé sur l'ordinateur et qu'il est connecté au scanner.
- Navigateur Web : votre scanner dispose d'au moins une connexion réseau activée et un de vos ordinateurs est connecté au même réseau que le scanner.

Ordinateur avec logiciel pilote installé

Suivez ces étapes afin de mettre à jour le firmware de votre scanner depuis un ordinateur qui dispose déjà d'un logiciel pilote installé.

Le scanner doit être connecté à l'ordinateur ou disponible. Si vous pouvez numériser depuis l'ordinateur, il peut alors être utilisé pour mettre à jour le firmware du scanner.

1. Accédez au site Web d'assistance produit de votre scanner :

   S2085f :
   AlarisWorld.com/go/S2085fsupport

   S3060 :
   AlarisWorld.com/go/S3060support
   S3060f :
   AlarisWorld.com/en-gb/go/S3060fsupport
   S3100 :
   AlarisWorld.com/go/S3100support
   S3100f :
   AlarisWorld.com/go/S3100fsupport
   S3120 :
   AlarisWorld.com/go/S3120support
   S3120 Max :
   AlarisWorld.com/go/S3120-maxsupport
   S3140 Max :
   AlarisWorld.com/go/S3140-maxsupport

2. Faites défiler jusqu'à la section Firmware qui correspond au nom du modèle de votre scanner.
3. Téléchargez l'assistant d'installation du firmware qui correspond au système d'exploitation de votre ordinateur.
4. Veillez à ce que votre scanner soit allumé, connecté à votre ordinateur ou disponible et ne signale aucune erreur.
5. Exécutez l'assistant d'installation du firmware.
6. Suivez les étapes de l'assistant d'installation du firmware.

Navigateur Web

Suivez ces étapes afin de mettre à jour le firmware de votre scanner depuis la page Web interne du scanner. Vous devez réaliser cette action depuis le navigateur Web d'un ordinateur connecté au même réseau que le scanner.

REMARQUE : L'accès au réseau est activé par défaut.

1. Accédez au site Web d'assistance produit de votre scanner :

   S2085f :
   AlarisWorld.com/go/S2085fsupport

   S3060 :
   AlarisWorld.com/go/S3060support
   S3060f :
   AlarisWorld.com/en-gb/go/S3060fsupport
   S3100 :
   AlarisWorld.com/go/S3100support
   S3100f :
   AlarisWorld.com/go/S3100fsupport
   S3120 :
   AlarisWorld.com/go/S3120support
   S3120 Max :
   AlarisWorld.com/go/S3120-maxsupport

   S3140 Max :
   AlarisWorld.com/go/S3140-maxsupport

2. Faites défiler jusqu'à la section Firmware qui correspond au nom du modèle de votre scanner.
3. Sélectionnez le fichier « Web Browser (.sig) » à télécharger.
4. Veillez à ce que votre scanner soit allumé, disponible sur le réseau et ne signale aucune erreur.
5. Obtenez l'adresse IP réseau du scanner :

   - Faites défiler vers le bas jusqu'à l'adresse IP. (Notez l'adresse API, au cas où elle serait nécessaire lors de l'étape suivante.)

   - Appuyez sur le bouton pour quitter le menu Informations.
6. Ouvrez le navigateur Web sur l'ordinateur et suivez les consignes ci-dessous :

   - Saisissez l'adresse IP réseau du scanner et accédez à la page Web interne de celui-ci.

   - Cliquez sur l'onglet « Assistance ».

   - Cliquez sur le bouton « METTRE À JOUR LE FIRMWARE DU SCANNER » situé dans le coin inférieur gauche.

   - Cliquez sur le bouton « Parcourir ».

   - Sur l'ordinateur, accédez au dossier vers lequel vous avez téléchargé le fichier *.sig.

   - Sélectionnez le fichier *.sig.

   - Cliquez sur le bouton « Démarrer la mise à jour du firmware ».

   - Patientez jusqu'à la fin de la mise à jour du firmware. Cela peut prendre quelques minutes.

Logiciel de numérisation *KODAK* Alaris disponible

Les applications de numérisation *KODAK* Alaris simples d'utilisation ont été personnalisées afin de fonctionner avec votre scanner (consultez les descriptions ci-dessous). Elles peuvent être téléchargées depuis le site d'assistance produit de votre scanner :

S2085f : AlarisWorld.com/go/S2085fsupport
S3060 : AlarisWorld.com/go/S3060support
S3060f : AlarisWorld.com/en-gb/go/S3060fsupport
S3100 : AlarisWorld.com/go/S3100support
S3100f : AlarisWorld.com/go/S3100fsupport
S3120 : AlarisWorld.com/go/S3120support
S3120 Max : AlarisWorld.com/go/S3120-max-scanner
S3140 Max : AlarisWorld.com/go/S3140-max-scanner

Pour de plus amples renseignements sur les applications de numérisation :

AlarisWorld.com/go/scanningsoftware

Smart Touch

Une application facile d'utilisation qui vous permet de numériser vos documents papier, ainsi que de rechercher et de consulter les documents numérisés.

KODAK Capture Pro LE

Une application qui vous permet de numériser rapidement des documents volumineux, à haute résolution ou non compressés, puis de capturer et de modifier les données critiques et les lots de sortie dans des dépôts ou d'autres applications.

Préparation de vos scanners

1. Assurez-vous que le scanner est allumé et prêt à scanner (le périmètre du bouton d'alimentation clignote plusieurs fois, puis reste allumé).
2. Lorsque le scanner n'est pas utilisé, son plateau d'entrée peut être replié. Assurez-vous que le plateau d'entrée est baissé lors de la numérisation.

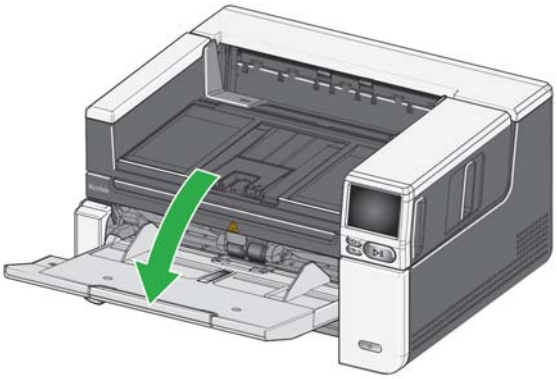

3. Réglez les guides latéraux du plateau d'entrée en fonction de vos besoins de numérisation. (Voir « Réglage du plateau d'entrée pour la longueur de document » à la page 21.)
4. Sélectionnez le logiciel de numérisation. Le scanner est fourni avec la fonctionnalité Smart Touch et le logiciel Capture Pro LE. Pour plus d'informations, consultez la section « Logiciel de numérisation KODAK Alaris disponible » en page 17.

Préparation des documents à la numérisation

- Les documents de format standard s'insèrent facilement dans le scanner. Lorsque vous préparez vos documents pour la numérisation, empilez-les de manière à aligner et à centrer le bord avant dans le plateau d'entrée. Le chargeur peut ainsi introduire correctement les documents un à un dans le scanner.
- Retirez toutes les agrafes et tous les trombones avant la numérisation. Les agrafes et les trombones peuvent endommager le scanner et les documents.
- Les encres et les liquides correcteurs sur le papier doivent être secs avant le lancement de la numérisation.

- Les pages déchirées, endommagées ou froissées peuvent être chargées dans le scanner. Toutefois, certains types de papier abîmé risquent de ne pas passer. En cas de doute quant à savoir si un document endommagé spécifique peut être mis dans le scanner, vous pouvez utiliser le module de numérisation à plat ou placer le document dans une pochette de protection transparente et utiliser la sortie de document arrière. Les pochettes doivent être insérées une par une manuellement, par leur bord plié, à l'aide du levier de contrôle ou de la sortie de document arrière. (Pour plus de renseignements, voir « 2 Levier de contrôle » à la page 3 et « 7 Sortie de document arrière » à la page 7.)

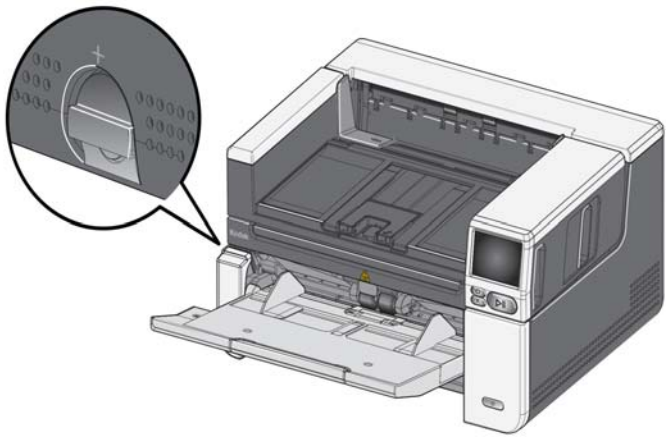

Numérisation initiale avec une application de numérisation

Les applications de numérisation sont disponibles au téléchargement en complément de l'achat de votre scanner et vous permettent d'effectuer rapidement et simplement les tâches de numérisation les plus courantes, telles que :

- créer un PDF indexable à partir d'un rapport imprimé
- numériser une facture et l'archiver
- numériser une photo pour l'ajouter à une présentation

Si vous avez installé une application de numérisation, les étapes suivantes expliquent comment créer un fichier de sortie à partir de votre document. Pour plus d'informations à propos des options de numérisation rendues possibles par les applications de numérisation Alaris, consultez la documentation spécifique à votre application .

1. Insérez le papier dans le plateau d'entrée du scanner, recto vers le haut et le bord avant en premier.
2. À l'aide de la barre de défilement sur l'écran d'affichage du scanner, faites défiler vers le haut ou vers le bas jusqu'à ce que PDF couleur apparaisse. (Si vous utilisez Capture Pro, sélectionnez *Numériser vers PDF*.)
3. À l'aide de l'écran tactile, appuyez sur *PDF couleur*. Le document sera numérisé. Lors de la sortie, le fichier PDF contenant vos images sera envoyé vers un dossier. Consultez la documentation de votre application de numérisation pour de plus amples informations relatives à l'emplacement du dossier.

Mode économiseur d’énergie et mise hors tension du scanner

Mode économiseur d’énergie : par défaut, le scanner passe automatiquement en mode économiseur d’énergie après 15 minutes d’inactivité.

Pour sortir le scanner du mode économiseur d’énergie, utilisez une des méthodes suivantes :

- appuyez sur le bouton Accueil
- appuyez sur le bouton Démarrage/Reprise, ou
- appuyez sur Annuler sur l’écran tactile.

Mise hors tension du scanner : appuyez sur le bouton Alimentation pendant plus d’une seconde. Par défaut, si le scanner est en mode économiseur d’énergie pendant plus de 60 minutes, le scanner sera mis hors tension. Pour rallumer le scanner, appuyez sur le bouton Alimentation.

REMARQUE : Pour des instructions sur la façon de régler les paramètres d’alimentation, voir « Alimentation » en page 37.

3 Réglages du scanner

Réglage du plateau d'entrée

Vous pouvez régler les plateaux d'entrée en fonction de vos besoins de numérisation.

- **Réglage des guides latéraux** : les guides latéraux peuvent être déplacés vers l'intérieur ou l'extérieur pour s'adapter à la taille du document. Lors du réglage des guides latéraux, placez vos mains sur la partie inférieure des guides latéraux, au-dessus des rainures du bac pour coulisser les guides vers l'intérieur et l'extérieur.

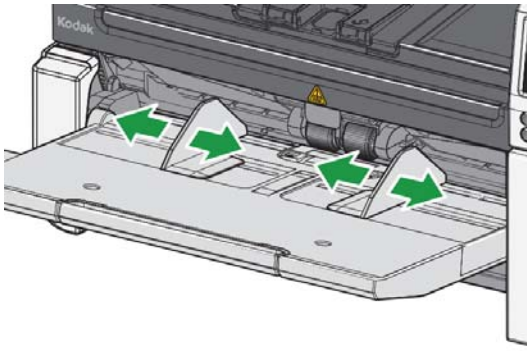

- **Réglage du plateau d'entrée pour la longueur du document :** la rallonge du plateau d'entrée a deux positions. Lorsque vous numérisez des documents A4 ou au format lettre en mode paysage, vous n'avez pas besoin de sortir la rallonge du plateau d'entrée.
  - **Documents d'une longueur jusqu'à 11 po (27,94 cm)** : tirez la rallonge jusqu'à atteindre la première position.
  - **Documents d'une longueur comprise entre 11 et 17 po (27,94 à 43,2 cm)** : tirez complètement la rallonge de document.

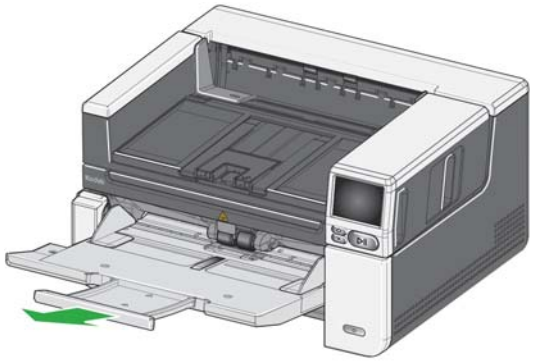

- **Documents d’une longueur supérieure à 17 pouces (43,2 cm)** : si vous numérisez des documents d’une longueur supérieure à 17 pouces (43,2 cm), le pilote du scanner **doit** être réglé en fonction de ces documents longs. Assurez-vous que l’option **Longueur maximale** de l’onglet Périphérique-Général (source de données TWAIN) ou l’option **Document le plus long** de l’onglet Scanner (pilote ISIS) est réglée sur une longueur supérieure à celle du document en cours de numérisation.

REMARQUE :

- L’assistance de l’opérateur peut être nécessaire pour numériser des documents de plus de 17 pouces (43,2 cm). D’autres paramètres de pilote de scanner peuvent limiter la longueur du document que vous pouvez numériser.
- Il est recommandé d’utiliser une rallonge de document si vous numérisez des documents de plus de 17 pouces (43,2 cm) de long. Voir la page 62 pour avoir accès à un lien indiquant les Fournitures et consommables disponibles.

Réglage du plateau de sortie

Vous pouvez régler le plateau de sortie afin que vos documents en cours de numérisation soient bien organisés.

- **Réglage de l’angle du plateau de sortie** : soulevez l’avant du plateau de sortie pour libérer la languette de réglage de la hauteur du dessous du plateau.

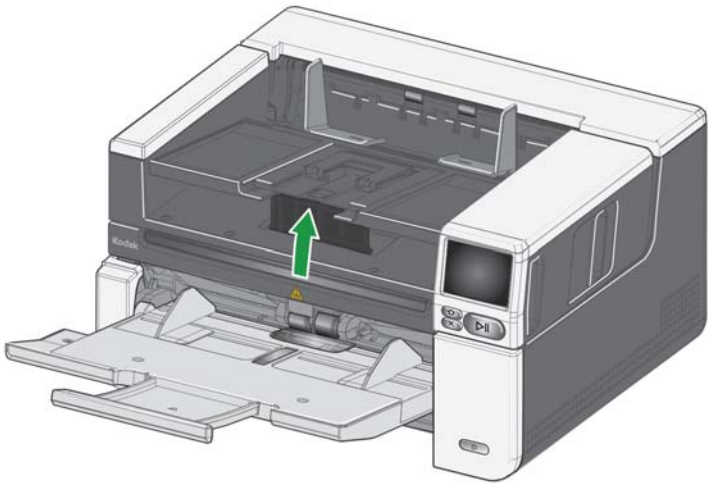

Pour abaisser le plateau de sortie, poussez doucement la languette de réglage de la hauteur sous le plateau de sortie tout en abaissant ce dernier. Cela pourrait améliorer la pile de sortie.

- **Réglage des guides latéraux** : réglez les guides latéraux sur le plateau de sortie en fonction de la position des guides latéraux sur le plateau d'entrée.

- **Réglage de la butée de document** : réglez la butée de document du plateau de sortie sur une longueur légèrement supérieure à celle du document le plus long chargé. Si vous numérisez des documents dont la taille est supérieure à la taille prise en charge par le plateau de sortie, repliez la butée de document à plat sur le plateau de sortie.

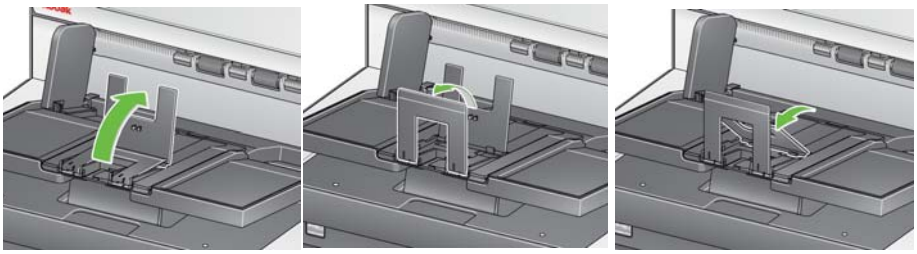

- **Réglage du plateau de sortie pour la longueur de document**
  - Ouvrez la rallonge du plateau de sortie pour l'adapter à la longueur des documents.

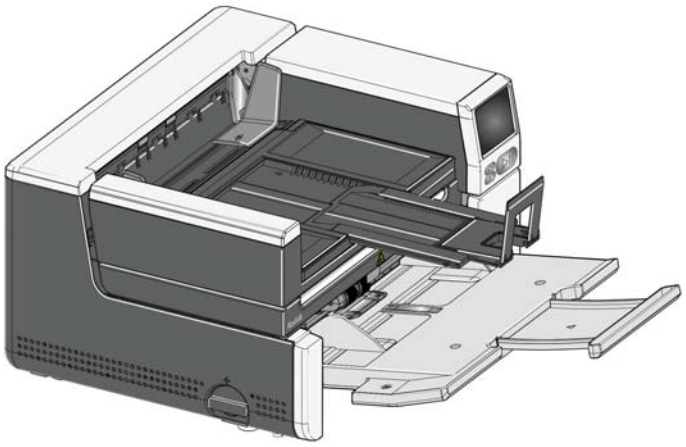

  - Lorsque le plateau de sortie est déployé, soulevez le plateau de sortie pour engager la languette de réglage de la hauteur. Cette position permettra d'avoir une pile de documents plus uniforme.

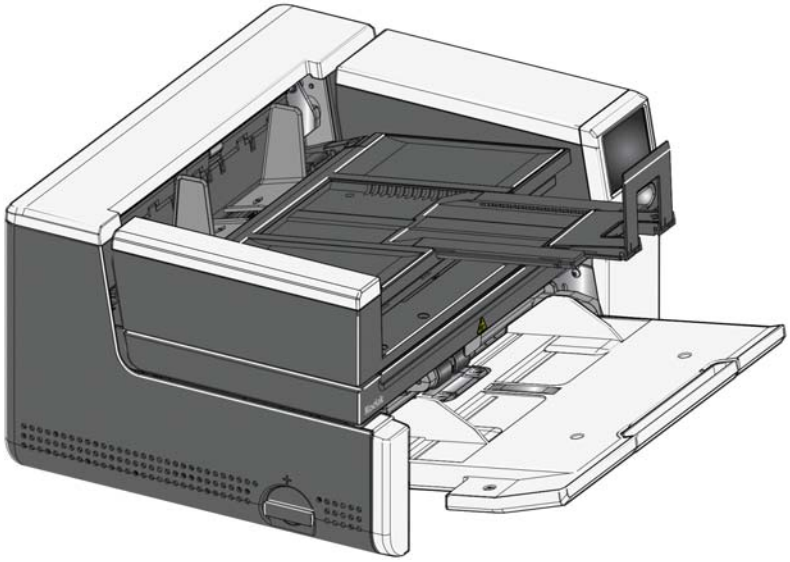

REMARQUE : Il est recommandé d'utiliser une rallonge de document si vous numérisez des documents de plus de 17 pouces (43,2 cm) de long. Voir la page 62 pour avoir accès à un lien indiquant les Fournitures et consommables disponibles.

- **Poids des documents** : l'élévateur d'entrée est capable de charger le poids approximatif de 300 feuilles de papier bond normal 20# dans le S2085f et tous les modèles S3000, et 500 feuilles de papier bond normal 20# dans les modèles S3120 Max et S3140 Max.

Fixation des déflecteurs de sortie

Le scanner est fourni avec des déflecteurs de sortie et des supports à personnaliser. Les déflecteurs permettent d'aligner les documents au fur et à mesure qu'ils arrivent dans le plateau de sortie. Plusieurs tailles de déflecteurs de sortie sont fournies. Selon l'ensemble de documents scanné, fixez l'une des tailles de déflecteurs adaptée à vos besoins.

Fixation du déflecteur de sortie au support

Alignez les languettes du déflecteur de sortie avec les fentes du support et mettez-les en place.

Fixation du support au scanner

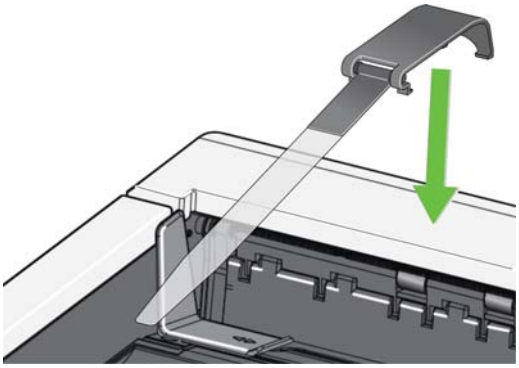

Accrochez l'arrière du support à l'arrière du capot du scanner et appuyez sur l'avant du support jusqu'à ce qu'il s'enclenche en place.

Numérisation avec le module de numérisation à plat

(Scanners S2085f, S3060f, S3100f Scanners uniquement)

Le module de numérisation à plat peut être utilisé pour numériser des documents signalés comme exception, des classeurs, des livres, des magazines, des passeports et bien plus encore.

1. Ouvrez le capot du module de numérisation à plat (voir « Saisir ici pour ouvrir le module de numérisation à plat » à la page 3).

2. Placez le document **face vers le bas** sur la plaque vitrée.

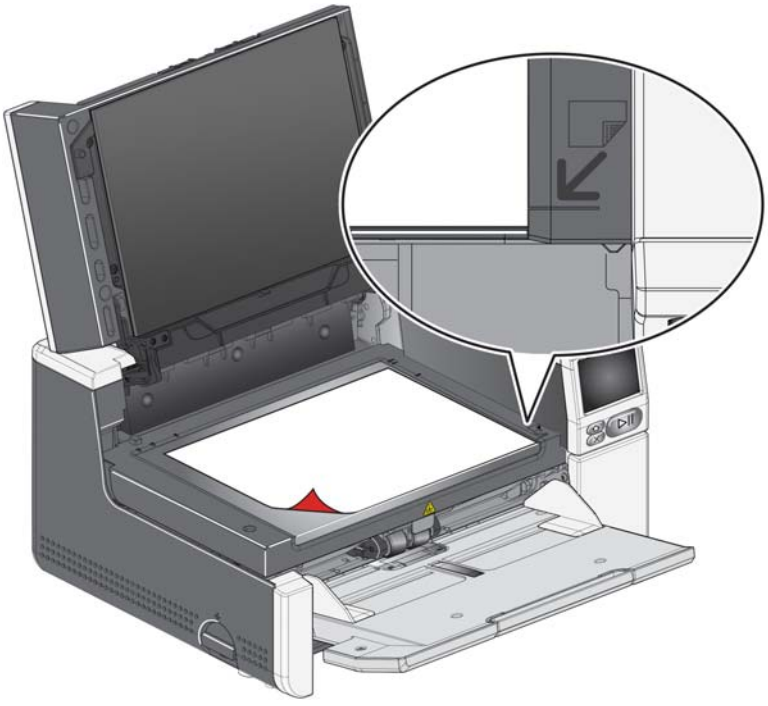

3. Alignez le document avec la ligne pointée par la flèche située dans le coin inférieur droit.
4. Fermez le capot du module de numérisation à plat.

5. Lancez la numérisation en sélectionnant l'activité de numérisation à partir de l'écran tactile (voir « Prêt avec les profils » en page 41), ou depuis votre application.

REMARQUES :

- Lorsque vous numérisez des documents avec le module de numérisation à plat, assurez-vous qu'il n'y a pas de document dans le plateau d'entrée du scanner.
- Lorsque vous numérisez un document / livre avec le module de numérisation à plat, assurez-vous que le capot du module de numérisation à plat est fermé. Le capot s'ajustera automatiquement à l'épaisseur du document / livre.

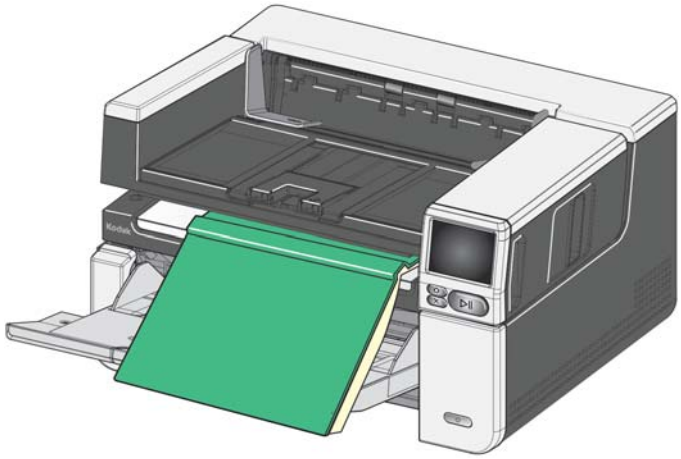

- Lorsque vous placez le document / livre sur le module de numérisation à plat, le document peut s'étendre jusqu'au bord du module de numérisation à plat. Cependant, le module de numérisation à plat numérisera uniquement les informations qui sont alignées avec la ligne de la trame sur la vitre du module de numérisation à plat.

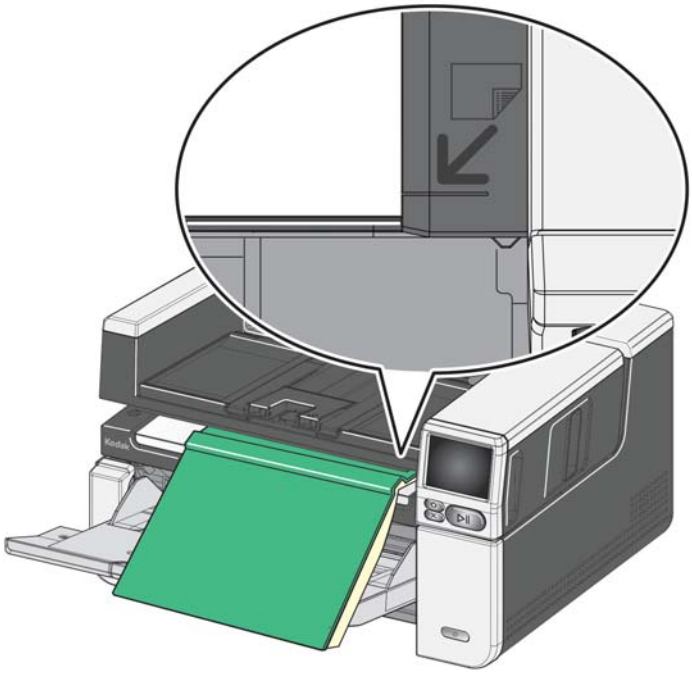

- La partie arrière du capot du module de numérisation à plat doit être propre et lisse. Si cette dernière comporte des imperfections, cela peut affecter les performances de recadrage automatique.

REMARQUE : Si la partie arrière présente des marques d'usure ou de détérioration, elle doit être remplacée. (Voir la page 62 pour avoir accès à un lien indiquant les Fournitures et consommables disponibles. Voir « Remplacement de l'arrière du module de numérisation à plat » à la page 62 pour en savoir plus sur la procédure de remplacement.)

Utilisation de la sortie de documents verso

Les documents nécessitant une manipulation particulière (à savoir les documents fragiles, les enveloppes d'expédition, etc.) peuvent passer par la sortie de documents arrière. Cette sortie contient une option de trajet direct du papier qui permet aux documents signalés comme exception de traverser le système de transport, ce qui limite les risques de bourrage de documents.

Pour utiliser la sortie de document arrière, soulevez le levier de la sortie de document arrière.

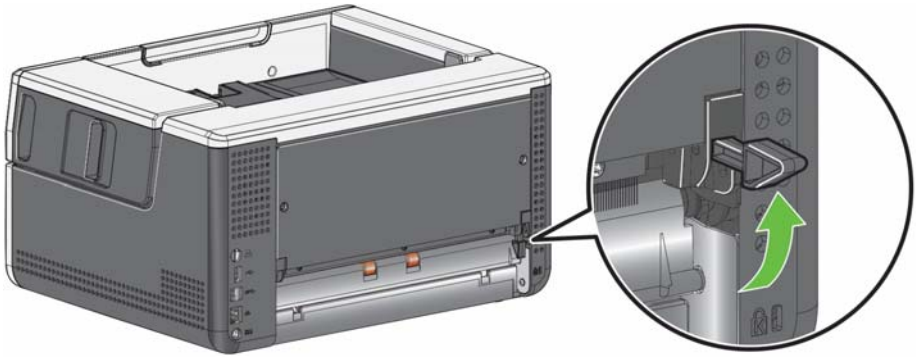

Utilisez la sortie de document arrière lorsque :

- les documents sont trop rigides pour passer par la courbure du transport et causent un bourrage papier ;
- les documents sont fragiles et que vous ne souhaitez pas les plier ;
- l'ordre d'empilage en sortie n'est pas important ;
- vous numérisez des documents qui ne sont plus requis directement dans la corbeille de recyclage ;
- vous numérisez des photos ;
- vous numérisez des cartes de disque dur (ex. : cartes de crédit ou cartes d'identification).

REMARQUES :

- Veillez à baisser le levier de sortie de document arrière une fois terminé.
- Veillez à laisser suffisamment d'espace derrière le scanner pour insérer les documents lorsque vous utilisez cette option.
- Lorsque vous numérisez plusieurs documents via la sortie de document arrière, les documents sont produits dans l'ordre de numérisation inversé.
- Lorsque vous utilisez la sortie de document arrière, vous ne pouvez pas utiliser l'option d'impression de documents.

Utilisation de l’écran tactile du scanner

Barre d’état

L’écran tactile du scanner indique l’état actuel de ce dernier.

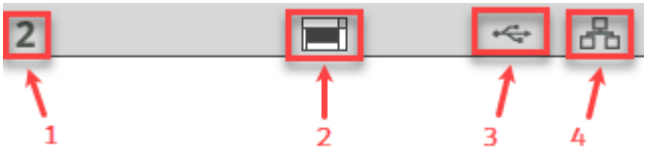

1 — Compteur de documents.

2 — Indicateur présence de papier (si aucun papier n’est détecté, l’icône s’affiche.)

3 — Le scanner est connecté à l’ordinateur via USB.

4 — Le scanner est connecté au réseau filaire.

Boutons de l’écran tactile

Les scanners de la série S2000f/S3000 et Max comportent un écran tactile à affichage graphique en couleurs pour dévoiler les informations et les contrôles du scanner. Pour naviguer dans l’écran, appuyez sur une sélection ou sur un bouton.

Le bouton menu renvoie au menu principal.

Le bouton Suivant permet de passer à l’écran suivant.

Le bouton Retour permet de revenir à l’écran précédent.

Le bouton Pause suspend la numérisation.

Le bouton Démarrage/reprise permet de reprendre la numérisation.

Le bouton Arrêt met fin à la numérisation.

L’icône à côté d’une option de menu signifie que vous avez le choix entre « Activé » ou « Désactivé » pour l’option. L’icône colorée signifie « Activé » et l’icône grise signifie « Désactivé ».

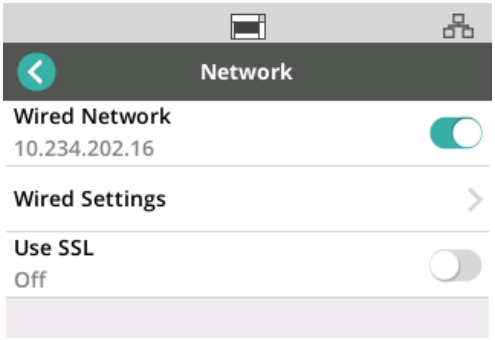

Une coche signifie que l'option est sélectionnée :

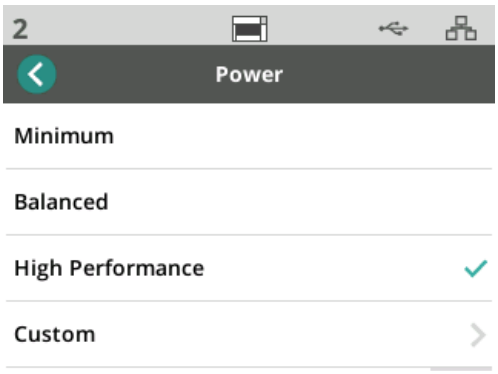

Quand plus d'options sont disponibles que ce que peut afficher l'écran, une barre de défilement est fournie :

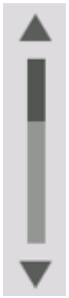

Lorsque l'icône représentant un pneu usé apparaît dans le coin supérieur de l'écran tactile,

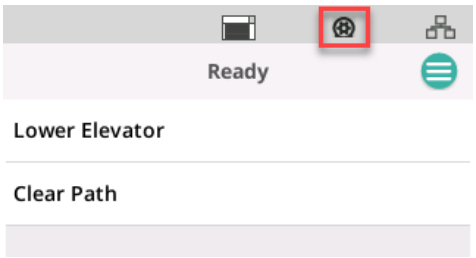

cela signifie qu'il est temps de nettoyer le scanner et de remplacer les consommables (rouleaux, anneaux, etc.), voir « Maintenance » en page 32. Cette icône s'affiche uniquement si l'un des compteurs de maintenance a expiré.

Écran Paramètres

L'écran Paramètres est le point de départ de la configuration du scanner. Pour accéder à l'écran Paramètres, appuyez sur le bouton *Menu* (voir « Le bouton Menu à la page 30 »), et sélectionnez *Paramètres*. À partir de là, l'utilisateur peut collecter les informations du scanner, réaliser des calibrages, vérifier les éléments de maintenance et visualiser les actions du scanner qui se sont déroulées pendant le cycle de mise sous tension.

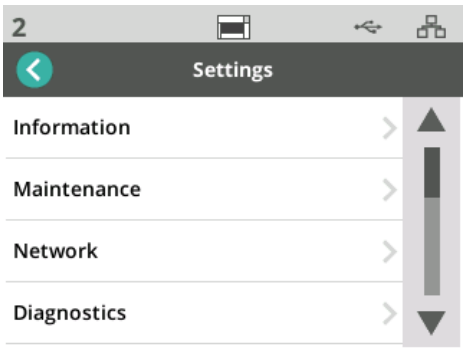

Les options suivantes sont disponibles sur le menu *Paramètres* :

Informations

L'option Informations affichera l'ID d'appariement, le Nom de réseau, les informations de l'adresse de réseau, le firmware, le numéro de série, le nombre total de pages, la 1ère numérisation, le transport, les compteurs de mise en route et les compteurs de transport, de lampe avant et de lampe arrière.

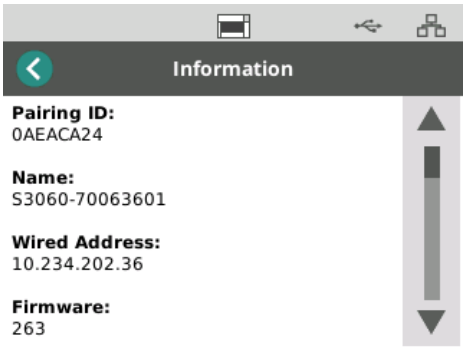

Maintenance

L'option Maintenance permet d'accéder aux journaux de compteurs de maintenance. Les compteurs indiquant quand il est nécessaire de nettoyer les composants du scanner ou de remplacer les consommables du scanner peuvent être ajustés à l'aide de cette fonctionnalité.

REMARQUE : L'icône représentant un pneu usé (voir page 31) apparaît lorsqu'un seuil de maintenance est dépassé.

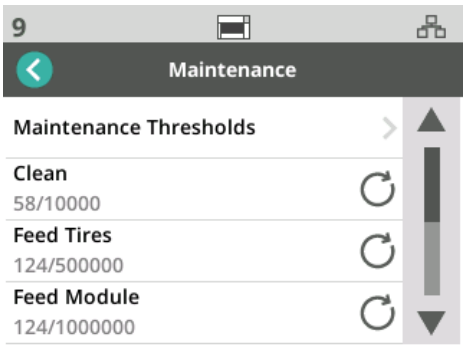

Chaque élément du menu Compteur affiche le nombre de numérisations depuis le dernier nettoyage ou remplacement, ainsi que le nombre maximal recommandé de numérisations avant le prochain nettoyage ou remplacement. Dans l'exemple ci-dessus, 124 numérisations ont été réalisées depuis le dernier remplacement du Module d'alimentation et un nombre maximal de 1 000 000 numérisations est recommandé avant le prochain remplacement.

Il existe des compteurs pour les éléments suivants :

- Nettoyage
- Anneaux d'alimentation
- Module d'alimentation
- Anneaux à pression
- Tampon de pré-séparation
- Anneaux de séparation
- Module de séparation

Pour ajuster le nombre maximal de numérisations pour chaque élément :

1. Sélectionnez la barre Seuils de maintenance.
2. Sélectionnez l'élément à ajuster. L'écran *Réinitialiser le compteur* s'affiche.
3. Cliquez sur « Oui ».
4. À l'aide du clavier de l'écran tactile, saisissez le nouvel intervalle maximal de maintenance.

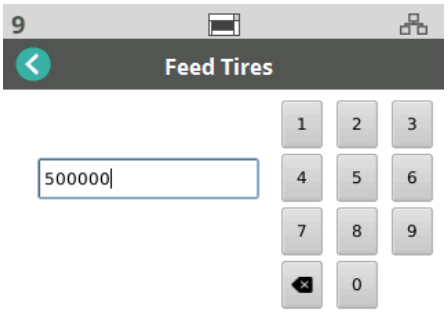

Réseau

Utilisez l'option Réseau pour sélectionner le réseau auquel votre scanner aura accès. Touchez les boutons de sélection pour activer/désactiver le Réseau filaire et/ou les connexions Secure Socket SSL.

TLS est un protocole de sécurité qui permet la confidentialité et l'intégrité des données sur les communications Internet.

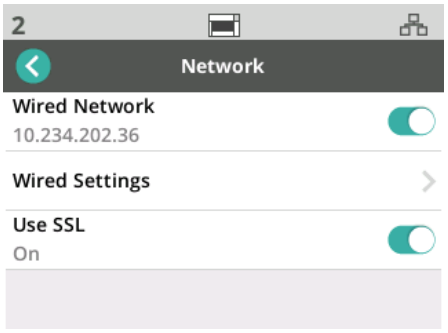

Paramètres du réseau filaire

Si vous utilisez des réseaux filaires, sélectionnez une configuration d'adresse réseau **Automatique** ou **Manuelle**.

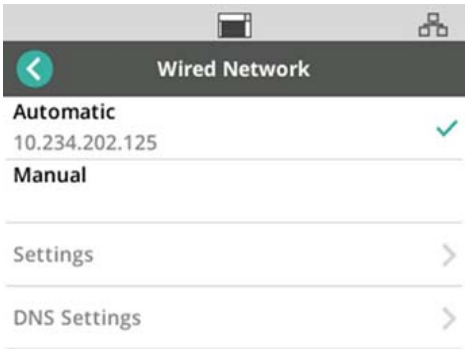

Dans la configuration Automatique, le réseau attribuera une adresse IP au scanner.

Pour connecter le scanner à une adresse IP statique :

1. Sélectionnez **Manuelle**.
2. Sélectionnez **Paramètres**.
3. En utilisant le clavier de l'écran tactile, saisissez l'Adresse IP statique, le Masque de sous-réseau et la Passerelle par défaut (en option).

Pour connecter le scanner à un serveur DNS (Domain Name Server) :

1. Sélectionnez **Manuelle**.
2. Sélectionnez **Paramètres DNS**.
3. En utilisant le clavier de l'écran tactile, saisissez l'Adresse IP du Serveur DNS principal et du Serveur DNS secondaire (en option).

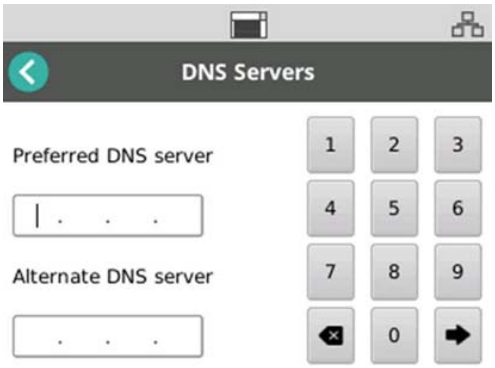

Diagnostics

Utilisez l'option Diagnostics pour visualiser les événements qui sont survenus pendant le cycle actuel de mise sous tension ou pour réaliser divers calibrages.

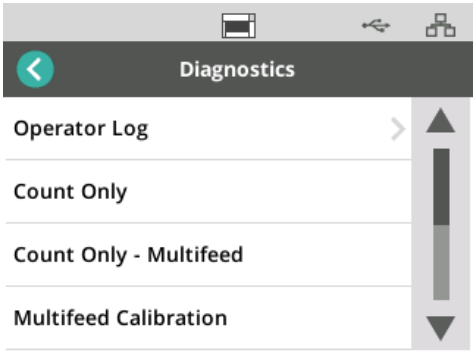

Journal opérateur : affiche les événements qui sont survenus depuis la dernière mise sous tension du scanner. Chaque entrée d'événement liste l'heure, le code d'erreur et une description de l'événement. Par exemple, « Échec de l'initialisation du scanner, contactez l'assistance. »

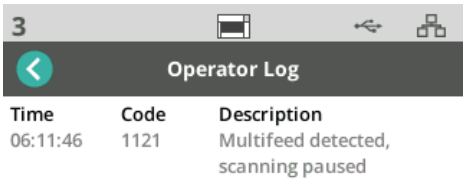

- **Calibrage de l'alimentation multiple** - démarre le calibrage de l'alimentation multiple (voir « Réaliser un calibrage de l'alimentation multiple » sur la page de dépannage en ligne à l'adresse AlarisWorld.com/S2000f-S3000-troubleshooting.
- **Comptage seulement** : pour compter les documents dans l'élévateur sans les numériser, sélectionnez Comptage seulement et suivez les étapes qui s'affichent sur l'écran du scanner. Le nombre total de documents s'affiche dans la barre d'état.
- **Comptage d'alimentation multiple seulement** : cette option permet de compter les documents sans les numériser. Toutefois, le scanner s'arrête lorsqu'une alimentation multiple est détectée. Enlevez les documents et appuyez sur le bouton Pause/reprendre pour continuer la numérisation.
- **Calibrage du module de numérisation à plat** : un calibrage de l'image du module de numérisation à plat est effectué en usine. Cette action peut uniquement s'avérer nécessaire après une mise à jour du firmware du module de numérisation à plat (il s'agit d'un événement rare).
- **Calibrage de l'écran tactile** : le calibrage de l'écran tactile est utilisé pour vérifier que les points tactiles de l'écran tactile fonctionnement correctement. L'écran tactile est calibré en usine. Vous ne devez pas le calibrer à moins que l'assistance technique ne vous invite à le faire.

- **Altérations** : cette option est réservée à l'assistance technique uniquement. Utilisez cette option seulement lorsque vous y êtes invité par le personnel de Kodak Alaris.

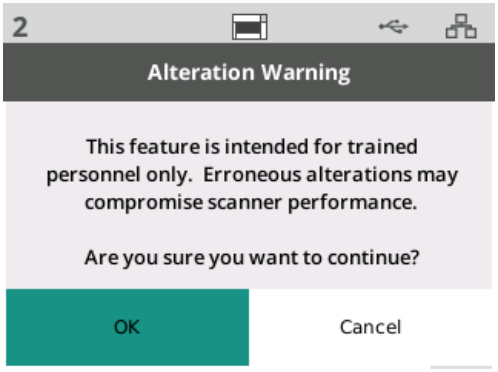

Installation facile

Kodak Alaris offre une alternative facile d'utilisation pour configurer les paramètres réseau du scanner. L'utilisateur du scanner peut numériser un document EasySetup et les paramètres réseau seront configurés automatiquement.

Procurez-vous un document de configuration EasySetup.

1. Dans l'écran Paramètres, sélectionnez *EasySetup*.

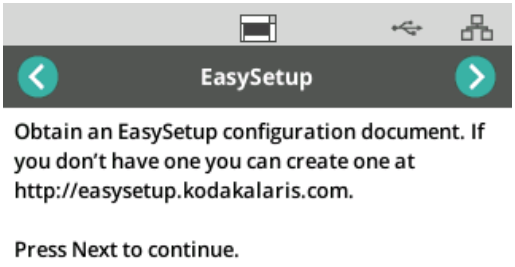

2. Placez le document EasySetup dans le plateau d'entrée, face visible.

3. Appuyez sur le bouton Suivant .

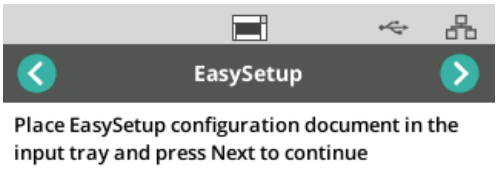

4. Le scanner affichera l'état du processus de configuration :
   - Configuration d'EasySetup
   - Numérisation
   - Traitement
   - Message de réussite

Alimentation

Les paramètres de l'économiseur d'énergie (nombre de minutes pendant lesquelles le scanner est inactif avant de passer en mode économiseur d'énergie) et de l'arrêt (nombre de minutes pendant lesquelles le scanner est inactif avant que l'alimentation ne soit désactivée) sont réglables. Sélectionnez *Alimentation* pour régler les paramètres.

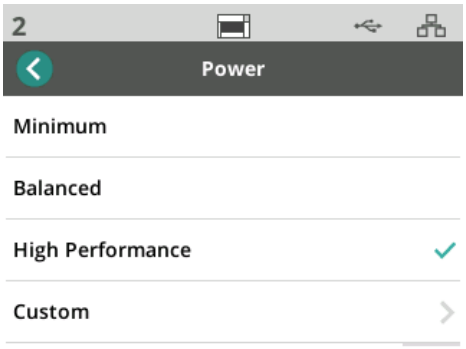

1. Choisissez parmi l'une des trois configurations d'alimentation prédéfinies :
   - **Minimum** : Le mode *Économiseur d'énergie* est défini sur 5 minutes, tandis que le mode *Mise sous tension* est défini sur 240 minutes.
   - **Équilibré :** Le mode *Économiseur d'énergie* est défini sur 15 minutes, tandis que le mode *Mise sous tension* est défini sur 60 minutes.
   - **Haute performance :** Le mode *Économiseur d'énergie* est défini sur 120 minutes, tandis que le mode *Mise sous tension* est désactivé.
2. Néanmoins, vous pouvez personnaliser les paramètres d'alimentation en sélectionnant Personnalisation.

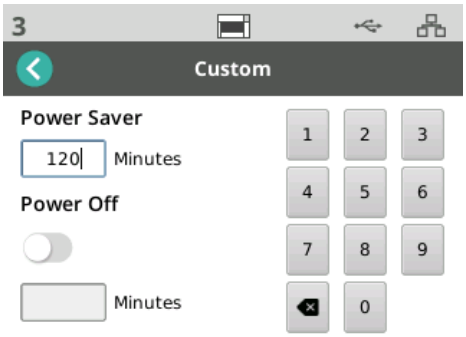

   - Saisissez le nombre de minutes souhaité pour le mode *Économiseur d'énergie*.
   - Utilisez le bouton à bascule pour activer ou désactiver le mode *Mise sous tension*.
   - Si le mode *Mise sous tension* est activé, saisissez le nombre de minutes pour la *Mise sous tension*.

Langue

Utilisez la fonctionnalité Langue pour sélectionner ou modifier la langue de l'écran tactile du scanner.

Élévateur

Utilisez la fonctionnalité Élévateur pour activer / désactiver l'élévateur d'entrée automatique. Lorsqu'il est défini sur Automatique, l'élévateur se hissera à la position la plus élevée dès que les documents sont placés dans un élévateur vide.

Réglage de l'alimentation

Utilisez cette fonctionnalité pour régler la durée pendant laquelle les anneaux d'alimentation sont engagés. Si les documents courts, légers, fins ou délicats engendrent des bourrages papier, essayez de modifier ce paramètre. Choisissez entre -1 et -4 (durée la plus courte) pour trouver le paramètre optimal pour les documents que vous numérisez. Cela n'a pas d'incidence sur la vitesse de transport du scanner.

1. Sélectionnez *Alimentation* dans le menu Paramètres.
2. Sélectionnez *Réglage du temps d'alimentation*

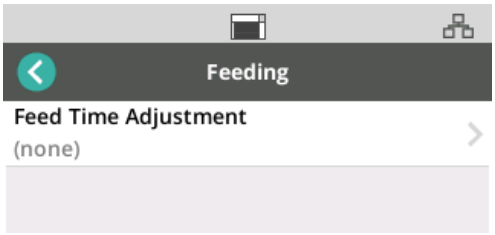

3. Choisissez l'option qui convient le mieux au type de document que vous numérisez.

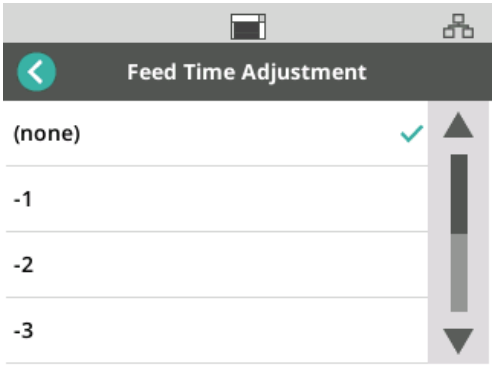

4. Si vous choisissez -1, -2, -3 ou -4, définissez la vitesse du scanner sur *Vitesse maximale*, voir « Vitesse » en page 39.

Vitesse

Utilisez la fonctionnalité Vitesse pour régler la vitesse du scanner et la résolution des images numérisées.

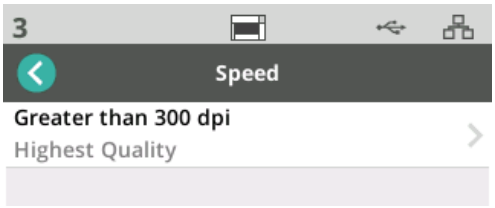

1. Sélectionnez *Vitesse* dans le menu *Paramètres*.
2. Sélectionnez *Supérieure à 300 dpi*.

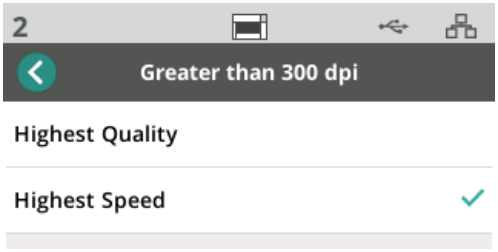

3. Choisissez un paramètre :
   - **Qualité maximale** : le scanner fonctionne à une vitesse plus lente, mais fournit une qualité d'image supérieure.
   - **Vitesse maximale** (par défaut) : le scanner fonctionne à une vitesse plus rapide et fournit une bonne qualité d'image.

Partage

Utilisez cette fonctionnalité pour activer le partage du scanner à de multiples PC.

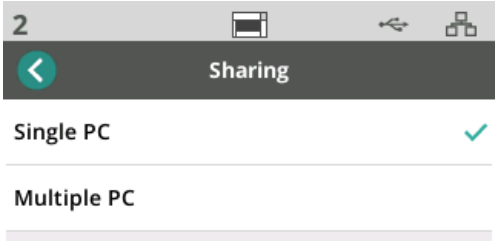

- **PC unique** (par défaut) : restreint l'accès réseau au scanner à un PC unique.

- **MultiplesPC** : active le partage du scanner à de multiples PC.

Accès administrateur

Utilisez cette option pour restreindre l'accès au scanner. Si l'option Accès administrateur est activée, l'utilisateur du scanner devra saisir un mot de passe pour accéder à certains paramètres. Le mot de passe peut être modifié à partir de cet écran à tout moment.

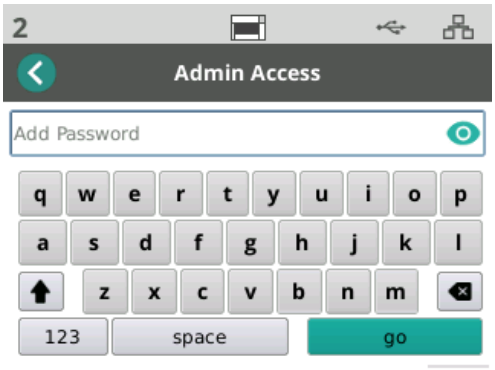

1. Sélectionnez *Accès administrateur*.
2. Appuyez sur le bouton *Ajouter un mot de passe*.
3. Saisissez un mot de passe.
4. Appuyez sur le bouton OK.

Réinitialiser

Utilisez cette fonctionnalité pour **réinitialiser toutes** les options dans le menu *Paramètres* sur les paramètres par défaut.

États Prêt

Les applications de numérisation Kodak Alaris peuvent enregistrer les activités de numérisation ou les profils d'utilisateur avec le scanner.

Prêt avec les utilisateurs

Lorsque le mode Partage du scanner est configuré sur multiples PC, les utilisateurs qui sont enregistrés sur le scanner sont listés sur l'écran du scanner.

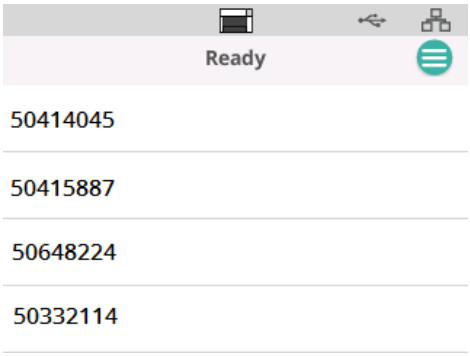

- Sélectionnez votre nom (ou ID d'utilisateur) dans la liste.
- Il vous sera peut-être demandé de saisir un mot de passe.

Si le mode Partage du scanner est configuré sur PC unique, cet écran ne s'affiche pas.

Prêt avec les profils

Une fois les activités enregistrées auprès de l'application de numérisation Kodak Alaris, celles-ci peuvent être initiées depuis le scanner. Si le mode Partage du scanner est configuré sur PC unique, cet écran sera le premier à apparaître.

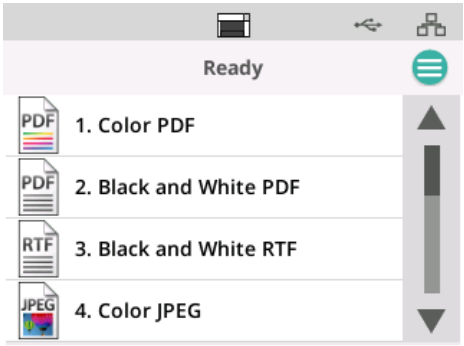

Appuyez sur l'activité de numérisation sélectionnée pour lancer la numérisation.

Numérisation en cours

Lorsque la numérisation est en cours, l'affichage du scanner indiquera le nombre de documents numérisés pour le moment.

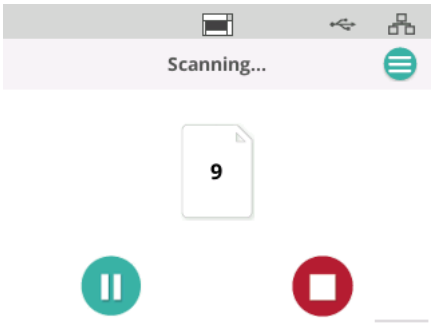

L'affichage du scanner affiche un message lorsque l'activité de numérisation est terminée. L'affichage indique le nombre total de documents numérisés.

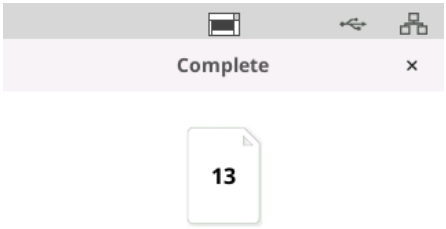

Contrôle de détection de bourrage papier

Un bourrage papier est le fait que plus d'une page passe dans la zone de numérisation. En conséquence, il est possible qu'une ou plusieurs pages ne soient pas numérisées ou encore qu'une image combine le contenu de plusieurs pages. Si le mode *Alimentation multiple* ou *Protection intelligente des documents* est activé sur le pilote de scanner, il peut être temporairement désactivé depuis l'écran tactile du scanner.

Désactivation ou réactivation de la détection de bourrage papier

Lorsqu'une activité de numérisation est en cours :

1. Appuyez sur le bouton Menu .
2. Appuyez sur le bouton à bascule pour désactiver ou réactiver la détection de bourrage papier.

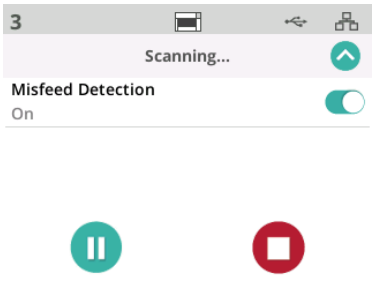

REMARQUE : Si les **deux** modes *Alimentation multiple* **et** *Protection intelligente des documents* ne sont **pas activés** sur le pilote de scanner, cet écran ne s'affiche pas.

Numérisation interrompue

Vous pouvez interrompre la numérisation à tout moment en appuyant sur le bouton .

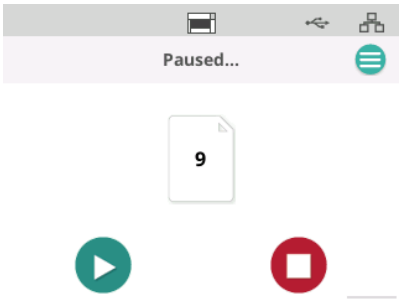

L'affichage du scanner affiche l'activité de numérisation lorsque celle-ci est interrompue.

Vous pouvez relancer la numérisation en appuyant sur le bouton .

Manipulation des documents

Le réglage de Manipulation des documents détermine comment le scanner transporte les pages à travers le scanner. Il affecte la manière dont les pages sont alimentées dans le scanner, la vitesse à laquelle elles se déplacent dans le scanner, et la manière dont elles sont placées dans le plateau de sortie. Une option de manipulation avancée peut améliorer l'empilage en sortie. Il peut être utile pour les tailles de page mélangées, le papier léger, le papier à électricité statique ou le papier courbé.
Une manipulation spéciale des documents peut être définie pour votre tâche à l'aide du pilote.

REMARQUE SUR L'EMPILAGE :

Afin d'éviter les problèmes causés par du papier qui quitte le transport et dont le bord avant tombe dans l'espacement causé par la butée d'arrêt, la procédure suivante est recommandée :

- ajouter un morceau de papier dans le bac de sortie avant de démarrer la numérisation
- fermer la butée de sortie
- déplacer la butée de sortie assez loin du premier contact du bord avant du papier

Pour les solutions demandant de retirer la butée de sortie, utilisez l'une des options d'empilage contrôlé de la sortie pour améliorer la régularité de la pile de sortie.

Pour régler le paramètre de manipulation des documents
Au cours de la numérisation, vous pouvez régler la manipulation des documents à l'aide de l'écran du scanner :

1. Mettez en pause le scanner.
2. Touchez l'icône du menu .

3. Sélectionnez *Manipulation des document*s.

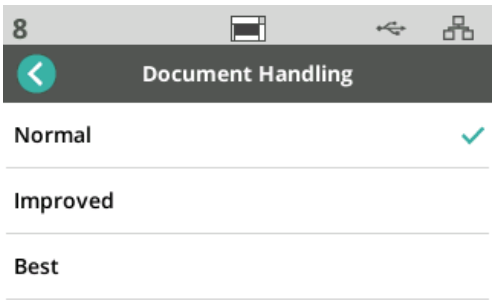

4. Sélectionnez Normale, Améliorée ou Meilleure en fonction de ces lignes directrices :
   - **Normal** : aucun traitement supplémentaire n'est effectué. Utilisez Normale quand tous les documents sont de taille similaire.
   - **Améliorée** : permet de contrôler la façon dont les documents sont empilés / ordonnés dans le plateau de sortie pour des lots hétérogènes de documents. Améliorée convient à la plupart des lots hétérogènes de documents.
   - **Meilleure** : lorsque les documents de votre lot varient grandement en taille, cette option est la plus indiquée pour contrôler la façon dont les pages sont empilées dans le plateau de sortie.

Commandes de l'élévateur et du trajet du papier

Si ces commandes ne sont pas visibles, car l'écran « Prêt avec les profils » est affiché, il est possible d'y accéder depuis le menu.

Appuyez sur le bouton Menu

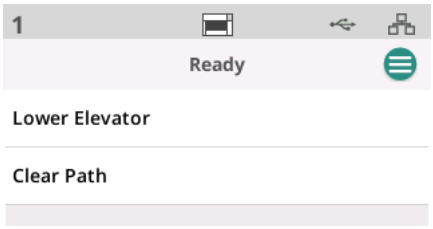

- **Baisser l'élévateur** : utilisez cette option pour baisser l'élévateur (plateau d'entrée) à la position capable de supporter 300 feuilles (ou 500 pour les modèles Max). Utilisez cette option lorsque vous avez besoin de plus de place dans le plateau d'entrée de l'élévateur pour empiler des documents supplémentaires.
- **Dégager le trajet** : utilisez cette option pour supprimer tout document présent dans la zone de transport du scanner. Cette option est utile après un bourrage papier. Vous devrez peut-être répéter cette action plusieurs fois pour supprimer tous les documents.

4 Impression de documents

Utilisation de l'accessoire d'impression *KODAK*

Ce chapitre fournit des informations pour l'utilisation de l'accessoire d'impression *KODAK* pour les scanners de la série S2000f/S3000 et Max. Pour utiliser l'option d'impression, vous devez acheter et installer l'accessoire d'impression *KODAK*.

REMARQUE : Consultez les instructions fournies avec l'accessoire d'impression pour connaître les procédures d'installation de cet accessoire.

Pour plus d'informations sur l'activation de l'impression et la configuration des chaînes imprimées, consultez le *Guide de configuration de numérisation pour la source de données TWAIN*, *le pilote ISIS* ou le CD ou la documentation de votre application de numérisation.

L'accessoire d'impression fonctionne à la vitesse optimale du scanner. L'imprimante peut inscrire la date, l'heure, le compteur séquentiel de documents et des messages personnalisés.

La chaîne imprimée peut être configurée pour inclure des informations identiques pour tous les documents, par exemple le nom du lot ou de l'utilisateur, ainsi que des informations qui varient sur chaque page numérisée, comme le compteur séquentiel de documents.

Les commandes et les fonctions de l'imprimante sont accessibles par l'intermédiaire du pilote ISIS ou de la source de données TWAIN.

REMARQUES :

- Avant de démarrer une session de numérisation, vous devez activer l'impression et insérer une cartouche d'encre.
- Nettoyez les composants du trajet du papier du scanner tous les jours quand vous utilisez l'imprimante.
- Un message d'erreur s'affiche sur l'écran du scanner si vous tentez de numériser à l'aide d'une tâche pour laquelle l'option Impression est activée, mais qu'une imprimante n'est pas installée.
- Vous ne pouvez pas utiliser l'impression de documents si vous utilisez la sortie de documents verso.

Spécifications de l’imprimante

Pour plus d’informations sur les spécifications suivantes, consultez le manuel de configuration de la numérisation pour la source de données TWAIN ou le pilote ISIS.

Caractéristique	Description
Nombre maximum de lignes	1
Nombre maximum de caractères	40 (espaces compris)
Emplacements de l’impression (axe horizontal)	11 définis manuellement REMARQUE : Vous devez retirer la vis d’emplacement d’impression pour 11 positions ; sinon, seulement 9 positions seront disponibles. Voir « Modification de la position d’impression » pour avoir de plus amples informations.
Emplacements de l’impression (axe vertical)	Déterminés par les paramètres du pilote
Orientation de l’impression	0 et 90 degrés
Taille de la police	Normal, gras et extra-gras REMARQUE : les caractères gras ne sont pas disponibles avec certaines langues, en raison de la complexité des caractères, comme le katakana demi-largeur, par exemple.
Côté imprimé	Verso (post-numérisation)
Distance d’impression minimale à partir du bord avant du document	0,35 po / 0,89 cm
Cartouche d’encre	Noir : HP-C6602A Rouge : HP-C6602R
Caractères par cartouche d’encre	Jusqu’à 1 500 000 à 2 000 000 (selon la taille de police utilisée)
Champs statiques disponibles	Messages définis par l’utilisateur avec le logiciel de capture
Champs dynamiques disponibles	Numéro de document (jusqu’à 9 chiffres séquentiels), date, heure (quatre chiffres)
Langues prises en charge	Toute langue phonétique. Par exemple : néerlandais, anglais, français, allemand, italien, portugais, espagnol, japonais (katakana demi-largeur)

Installation/ remplacement de la cartouche d’encre

ATTENTION : N’ajustez pas ou ne réparez pas l’imprimante pendant la numérisation.

Vous devez installer la cartouche d’encre avant d’utiliser l’imprimante. Référez-vous à la section « Fournitures et consommables » en page 62 pour plus d’informations sur la commande.

Après l’installation initiale, remplacez la cartouche d’encre quand :

- les caractères imprimés semblent clairs ou irréguliers ;
- des caractères sont manquants ou quand il est évident que la qualité des caractères est irrégulière ;
- la procédure de nettoyage n’a pas amélioré la qualité globale de l’impression.

IMPORTANT : jetez la cartouche d’encre vide conformément à la réglementation en vigueur.

1. Ouvrez le capot de l’imprimante.

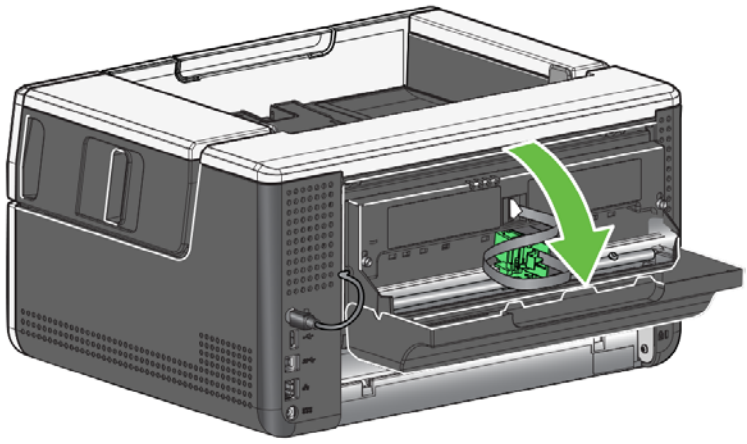

2. Ouvrez l’emballage de la cartouche d’encre et retirez la languette de la nouvelle cartouche.

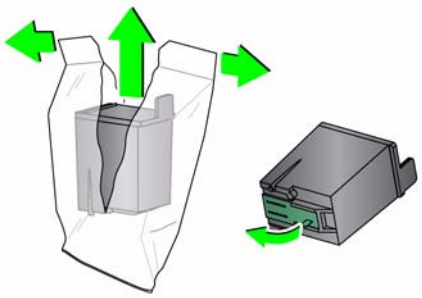

3. Si le support de l’imprimante n’est pas en position de « chargement », tournez-le.

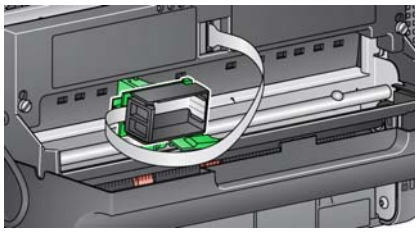

Position de chargement

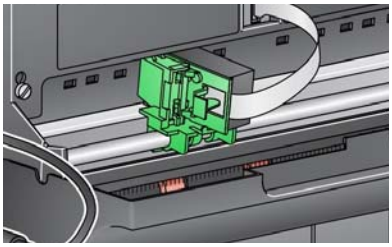

Position d’impression

4. Insérez la cartouche d’encre dans le support de l’imprimante comme illustré.

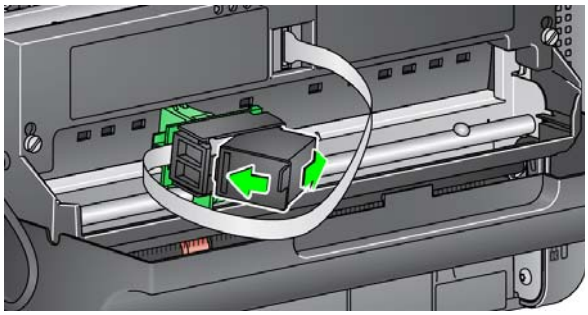

5. Appuyez sur la languette de libération verte et tournez le support de l’imprimante en position d’« impression ».

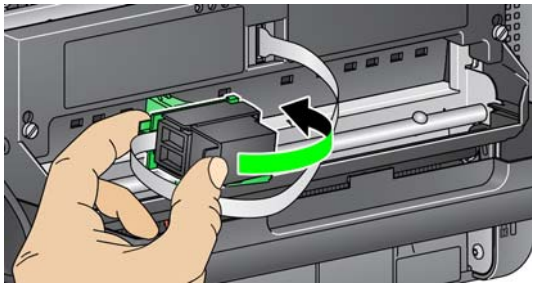

6. Insérez le support de l’imprimante à la position d’impression souhaitée. Consultez la section « Modification de la position d’impression » en page 49.
7. Fermez le capot de l’imprimante.

   REMARQUE : Si le capot de l’imprimante ne se ferme pas, vérifiez que le support de l’imprimante est en position d’« impression ».

Modification de la position d’impression

Vous devrez retirer la vis d’emplacement d’impression si vous voulez utiliser 11 positions d’impression. Si vous laissez en place la vis, seules 9 positions d’impression seront disponibles.

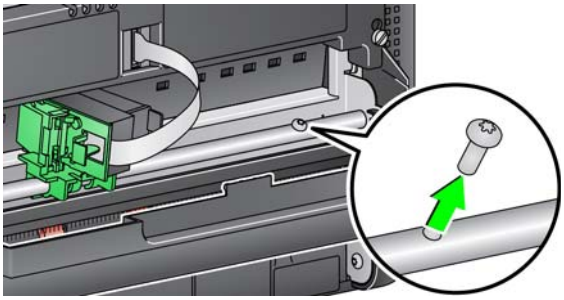

La position horizontale d’impression doit être modifiée manuellement.

1. Ouvrez le capot de l’imprimante.
2. Faites coulisser le support de l’imprimante à la position d’impression souhaitée.

   IMPORTANT : Lors de la modification des positions d’impression, il est important de vérifier que le support de l’imprimante est bien en place d’impression (détente). Après avoir fait coulisser le support de l’imprimante en position d’impression, vous pourrez entendre le support de l’imprimante se remettre en place.

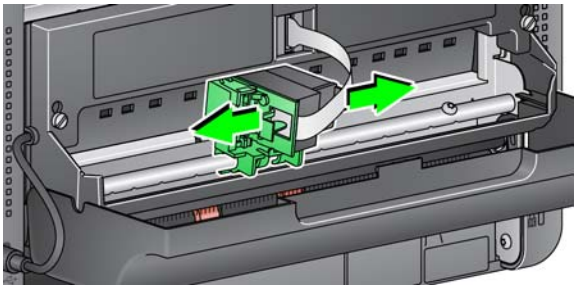

3. Fermez le capot de l’imprimante.

   REMARQUE : les indicateurs d’emplacement de l’impression situés au bord du transport peuvent servir de guide pour vérifier la position d’impression horizontale.

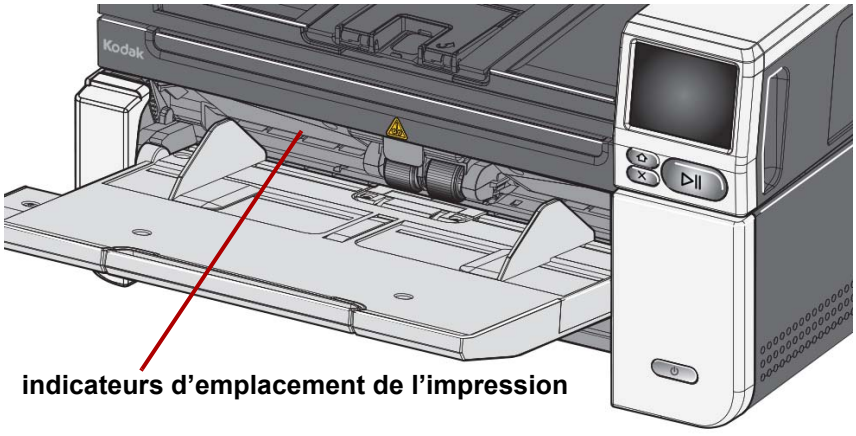

Résolution des problèmes

Utilisez la liste ci-dessous pour résoudre les problèmes que vous pouvez rencontrer pendant l'utilisation de l'imprimante.

Problème	Solution possible
Qualité d'impression médiocre ou hétérogène	• Assurez-vous que la cartouche d'encre n'est pas vide. • Vérifiez que la cartouche d'encre est installée correctement. • Vérifiez que la cartouche est positionnée correctement pour l'impression. • Vérifiez que l'imprimante a été activée dans le logiciel de numérisation et que la chaîne de caractères à imprimer a été définie. • Vérifiez que les connecteurs de l'imprimante sont bien fixés et que le câble est branché. • Nettoyez la tête d'impression (consultez la section « Problèmes d'impression lors du démarrage en raison d'une tête d'impression sèche » ci-dessous).
Problèmes d'impression lors du démarrage en raison d'une tête d'impression sèche	Retirez la cartouche d'encre du support de l'imprimante, tamponnez la tête d'impression à l'aide d'un chiffon ou d'un tampon non pelucheux (sans essuyer), replacez la cartouche, puis réessayez.
Aucune impression	• Vérifiez que l'impression est activée dans le logiciel de numérisation. • Vérifiez que la cartouche d'encre et que le support de l'imprimante sont sécurisés et correctement positionnés. • Veillez notamment à ce que la bande protectrice soit retirée de la tête d'impression. • Veillez à ce que l'accessoire de l'imprimante soit branché.
L'encre est pulvérisée depuis l'arrière du scanner	• Vérifiez que le support de l'imprimante est en position d'impression sécurisée (voir « Modification de la position d'impression » en page 49).
Le capot de l'imprimante ne se ferme pas	• Vérifiez que le support de l'imprimante est en position d'« impression ». 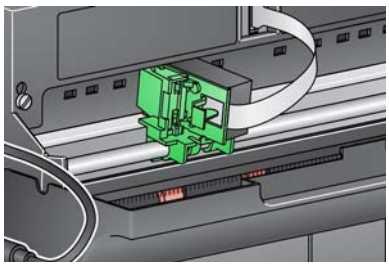

5 Maintenance

Présentation du chapitre

Ce chapitre décrit les procédures de nettoyage et de maintenance requises pour les scanners *KODAK* S2085f/S3060/S3060f/S3100/S3100f/S3120/S3120 Max/S3140 Max. La fréquence de ces procédures varie en fonction des environnements de numérisation, des types de papier et des besoins en traitement des images. Des volumes élevés de numérisation exigent un nettoyage plus fréquent du scanner et un remplacement plus fréquent des consommables. Les nombreuses années d'expérience en matière de numérisation de production révèlent qu'un nettoyage et une maintenance corrects de votre scanner permettent de numériser plus rapidement davantage de documents, avec un nombre réduit de problèmes. Un scanner *KODAK* S2085f/S3060/S3060f/S3100/S3100f/S3120/S3120 Max/S3140 Max bien entretenu fournira des années de fonctionnement sans problèmes.

Des consommables de scanner (anneaux, tampons de préséparation, etc.) et des produits de nettoyage peuvent être achetés auprès de Kodak Alaris (voir « Fournitures et consommables » en page 62). Les consommables sont vendus en kits. Les kits contiennent le mélange approprié d'anneaux, de rouleaux et de tampons de préséparation vous permettant de les remplacer facilement à la fréquence recommandée. Par exemple, le remplacement uniquement des anneaux sans remplacement du rouleau de séparation peut, à la longue altérer, les performances du scanner. Le remplacement des consommables à la fréquence recommandée garantit des performances optimales.

Outils et produits de nettoyage

Utilisez uniquement les produits et outils de nettoyage ci-dessous pour la maintenance courante du scanner. L'utilisation d'autres produits de nettoyage pourrait endommager le scanner.

- Feuilles de nettoyage de transport *KODAK Digital Science*
- Tampons de nettoyage des rouleaux *KODAK*
- Chiffons antistatiques pour scanners *KODAK*
- Un aspirateur avec ses accessoires

Facultatif :

- Lingettes Brillianize Detailer
- Chiffon non pelucheux

Ouverture du capot du scanner

1. Mettez le scanner hors tension.
2. Retirez tous les documents du plateau d'entrée, de sortie et de la zone de transport.
3. Tirez le loquet de déblocage du capot du scanner vers l'avant. Le capot du scanner s'ouvre partiellement. Saisissez le centre du capot supérieur pour l'ouvrir entièrement afin d'accéder aux composants internes.

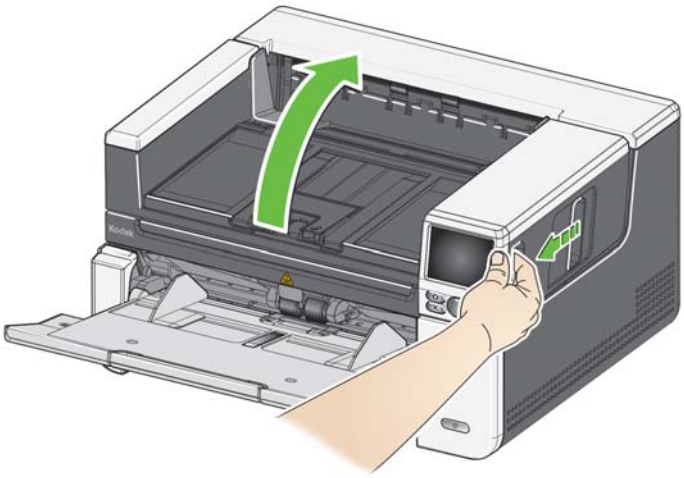

4. Une fois que vous avez terminé de nettoyer le scanner ou de remplacer un consommable, refermez le capot en appuyant des deux mains.

Procédures de nettoyage

Pour obtenir des images de qualité optimale, il est nécessaire de nettoyer le scanner et d'effectuer une maintenance préventive régulièrement.

Certains types de documents produisent plus de poussière de papier et peuvent donc nécessiter un nettoyage plus fréquent.

Avant de nettoyer le scanner ou de remplacer les consommables, vérifiez les points suivants :

- Les résidus provenant des anneaux en caoutchouc du module d'alimentation et du rouleau de séparation sont normaux. Ils ne signalent pas forcément que les anneaux sont usés ou endommagés. Après nettoyage, examinez les anneaux et remplacez le rouleau de séparation, le module d'alimentation ou les anneaux si nécessaire.
- Lors du nettoyage des rouleaux ou des anneaux, laissez-les sécher complètement avant toute numérisation.
- N'utilisez que les produits de nettoyage recommandés. L'utilisation de produits ou de solvants non autorisés peut endommager les anneaux en caoutchouc.
- N'utilisez pas de produits nettoyants dans un lieu confiné ; la ventilation doit être suffisante.
- N'appliquez pas de produits nettoyants sur des surfaces chaudes. Laissez les surfaces refroidir à température ambiante avant de les nettoyer.
- N'utilisez pas d'air comprimé. L'utilisation d'air comprimé peut entraîner la pénétration de poussière dans le système de numérisation du scanner et provoquer des problèmes de qualité d'image, qui ne pourront être résolus sans l'intervention du personnel de Kodak Alaris.
- N'utilisez pas d'aérosols comprimés inflammables sur ou autour du scanner.
- Vous pouvez également utiliser un aspirateur pour retirer les résidus du scanner.
- Ne laissez pas de liquide de nettoyage pénétrer dans les capteurs à ultrasons ; voir la section « Vue intérieure » à la page 6. S'il y a de la poussière sur les capteurs, aspirez doucement les capteurs et la zone environnante.
- Les chiffons antistatiques contiennent de l'alcool isopropylique qui peut irriter les yeux et dessécher la peau. Lavez-vous les mains à l'eau savonneuse immédiatement après chaque opération de maintenance. Pour plus d'informations, consultez la fiche de données de sécurité (FDS). La fiche de données de sécurité (FDS) est disponible sur le site Web de Kodak Alaris à l'adresse suivante : AlarisWorld.com/go/ehs.

  REMARQUE : Pour accéder aux fiches de données de sécurité, vous devez indiquer le numéro de catalogue de la fourniture. Voir « Fournitures et consommables » en page 62 pour obtenir un lien renvoyant au catalogue.

Aspiration du plateau de sortie, de l'élévateur d'entrée et de la zone de transport

1. Mettez le scanner hors tension.
2. Passez soigneusement l'aspirateur dans le plateau de sortie et le plateau d'entrée.
3. Ouvrez le capot du scanner.
4. Passez soigneusement l'aspirateur dans la zone de transport.

Nettoyage des rouleaux

Nettoyage des rouleaux de la zone du système de transport, des anneaux du rouleau de séparation et de ceux du module d'alimentation.

1. Mettez hors tension le scanner et ouvrez le couvercle.
2. Faites tourner manuellement et essuyez les rouleaux avec un tampon de nettoyage des rouleaux.

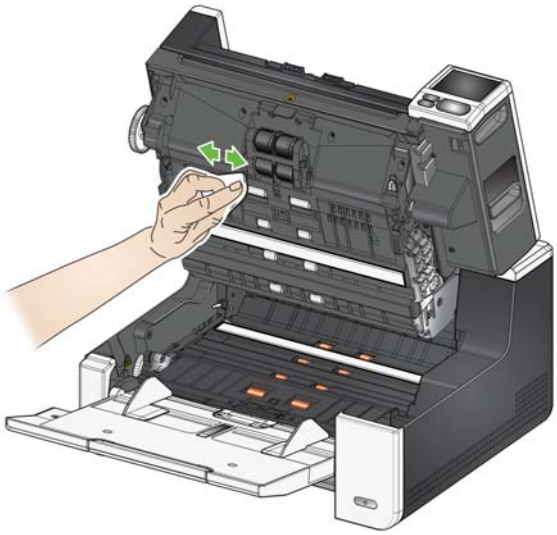

3. Séchez les rouleaux avec un chiffon non pelucheux.

Nettoyage des anneaux du rouleau de séparation

4. Retirez le tampon de préséparation en le soulevant.
5. Retirez le rouleau de séparation.

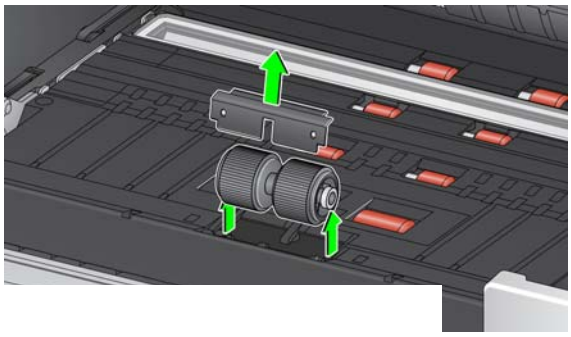

6. Faites tourner manuellement les anneaux du rouleau de séparation et essuyez-les avec un tampon de nettoyage des rouleaux. Pour plus d'efficacité, essuyez dans le sens des rainures pour ôter les résidus des interstices.

7. Examinez les anneaux. Si les anneaux sont usés ou endommagés, remplacez-les ou changez le rouleau de séparation. Consultez la section « Procédures de remplacement » en page 58.

8. Réinstallez le rouleau de séparation en alignant les fentes du rouleau sur les supports.
9. Réinstallez le tampon de préséparation. Vérifiez qu'il est bien en place.

Nettoyage des anneaux du module d'alimentation

10. Pour nettoyer les anneaux du module d'alimentation, faites-les tourner manuellement et essuyez-les à l'aide d'un tampon de nettoyage des rouleaux. Pour plus d'efficacité, essuyez dans le sens des rainures pour ôter les résidus des interstices. Vous ne devez pas retirer le module d'alimentation pour nettoyer les anneaux.

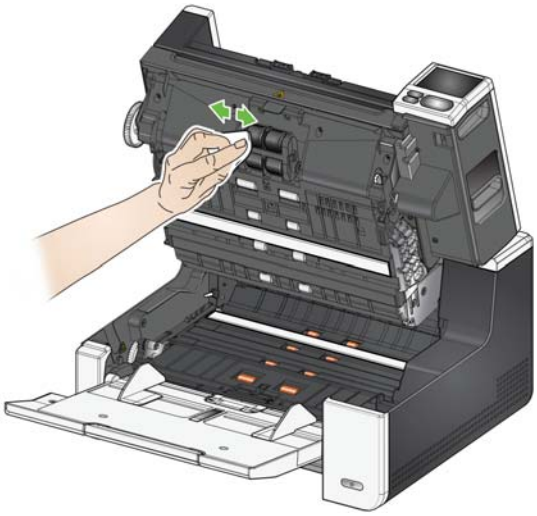

11. Examinez les anneaux. Si les anneaux sont usés ou endommagés, remplacez les anneaux du module d'alimentation ou changez le module d'alimentation. Consultez la section « Procédures de remplacement » en page 58.

Nettoyage des bandes de fond

12. Essuyez le haut et le bas des bandes de fond à l'aide d'un chiffon antistatique ou d'une lingette Brillianize Detailer.

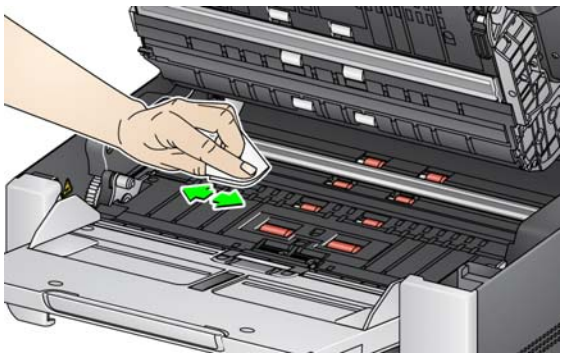

13. Essuyez le haut et le bas des bandes de fond à l'aide d'un chiffon antistatique **presque sec** ou d'un chiffon antistatique ou d'un chiffon non pelucheux pour effacer d'éventuelles traces.

    IMPORTANT : Les chiffons antistatiques contiennent de l'alcool isopropylique qui peut irriter les yeux et dessécher la peau. Lavez-vous les mains à l'eau savonneuse immédiatement après chaque opération de maintenance. Consultez la fiche des données de sécurité pour plus d'informations.

Nettoyage de l’imageur CIS

14. Essuyez le haut et le bas de la zone de numérisation avec une lingette Brillianize Detailer (Étape 1) ou un chiffon antistatique. Attention à ne pas rayer la zone de numérisation lors du nettoyage.

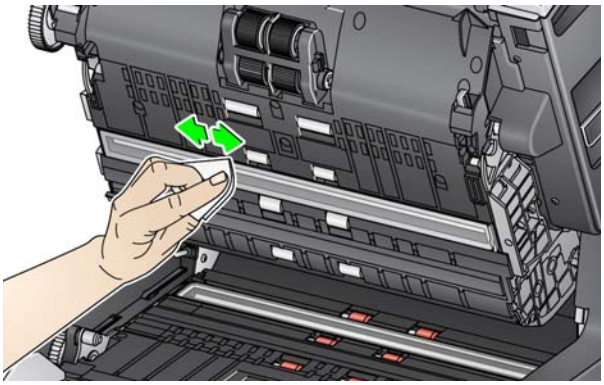

15. Essuyez le haut et le bas de la zone de numérisation avec une lingette Brillianize Detailer (Étape 2) ou une lingette Staticide presque sèche pour supprimer des traces éventuelles.
16. Fermez le capot du scanner.
17. Une fois toutes les procédures de nettoyage terminées, remettez le scanner sous tension.

Nettoyage de la plaque vitrée du module de numérisation à plat *(scanners S2085f/S3060f/ S3100f uniquement)*

La plaque vitrée du module de numérisation à plat peut être salie par des traces de doigts ou de la poussière. Utilisez des chiffons antistatiques pour scanners *KODAK* ou les lingettes Brillianize Detailer pour nettoyer la plaque vitrée.

1. Ouvrez le capot du module de numérisation à plat.
2. Nettoyez la plaque vitrée avec une lingette Brillianize Detailer (Étape 1) ou un chiffon antistatique.

3. Séchez la plaque vitrée avec une lingette Brillianize Detailer (Étape 2) ou un chiffon antistatique presque sec.
4. Fermez le capot du module de numérisation à plat.

IMPORTANT : Ne vaporisez ni ne versez de liquide sur la plaque vitrée du module de numérisation à plat, car il risque de s’infiltrer sous la vitre et d’endommager celui-ci.

Passage d’une feuille de nettoyage du transport

Le système de transport doit être nettoyé avec une feuille de nettoyage insérée plusieurs fois.

1. Retirez l’emballage des feuilles de nettoyage du système de transport.
2. Écartez au maximum les guides latéraux.
3. Placez la feuille de nettoyage au centre du plateau d’entrée en orientation paysage, face adhésive vers le haut.
4. Numérisez la feuille de nettoyage du système de transport.
5. Retirez la feuille de transport du plateau de sortie et placez-la au centre du plateau d’entrée, en orientation paysage, face adhésive vers le bas, et relancez la numérisation.
6. Il peut s’avérer nécessaire de répéter les étapes 4 et 5 plusieurs fois jusqu’à ce que tous les résidus soient éliminés.

REMARQUE : Si la feuille de nettoyage est sale et/ou perd sa viscosité, jetez-la et utilisez-en une autre.

Fin du nettoyage

Après avoir fait circuler les feuilles de nettoyage du système de transport :

1. Ouvrez le capot du scanner.
2. Essuyez la partie exposée des imageurs CIS supérieurs et inférieurs avec un chiffon non pelucheux.
3. Refermez le capot du scanner et numérisez une image de test pour vérifier la qualité de l’image.

Procédures de remplacement

Pour obtenir des directives sur la fréquence de remplacement du module d'alimentation, des anneaux d'alimentation, des anneaux à pression, du module de rouleau de séparation, des anneaux du rouleau de séparation et des tampons de préséparation, consultez la page de support de votre scanner et cliquez sur « Fournitures ».

AlarisWorld.com/go/IMsupport

Remplacement du module d'alimentation ou de ses anneaux

1. Ouvrez le capot du scanner.
2. Tournez le levier de contrôle du module d'alimentation vers la droite et déverrouillez le module d'alimentation.

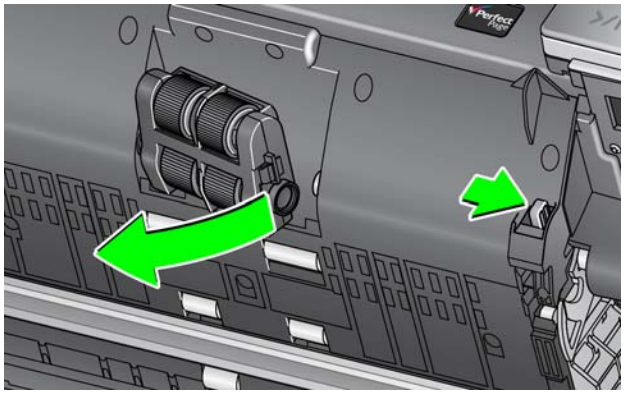

3. Si vous remplacez seulement le module d'alimentation, passez à l'étape 10. Si vous remplacez les anneaux, passez à l'étape 4.
4. D'une main, appuyez sur les taquets de verrouillage (un de chaque côté) tout en maintenant le boîtier inférieur de l'autre main. Tirez le boîtier supérieur et éloignez-le des rouleaux.

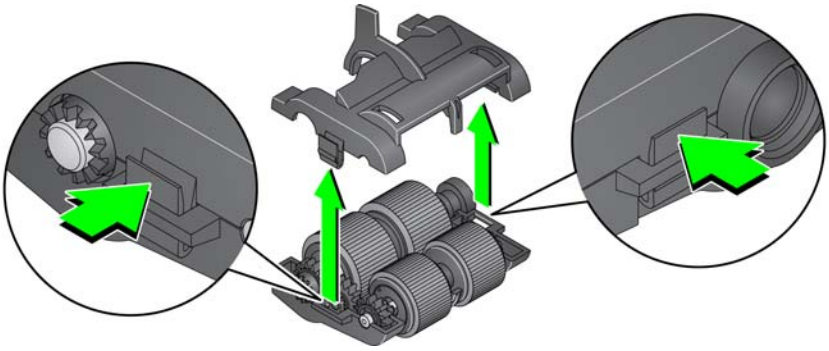

5. Retirez les deux ensembles de l'axe.
6. Retirez chaque anneau de l'axe en le faisant glisser.

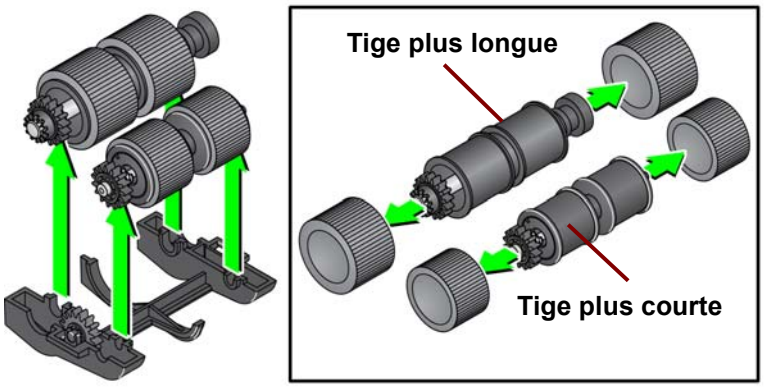

7. Installez les nouveaux anneaux en les tirant doucement pour les fixer sur l'axe. L'orientation des anneaux est sans importance.

   REMARQUE : Lorsque vous changez les anneaux, assurez-vous de mettre les plus gros anneaux sur la tige la plus longue et les plus petits anneaux sur la tige la plus courte.

   IMPORTANT : Ne tirez pas trop fort, l'anneau pourrait se déchirer.

8. Replacez chaque ensemble de l'axe dans le boîtier inférieur du module d'alimentation et alignez les taquets sur le boîtier supérieur avec les fentes du boîtier inférieur.

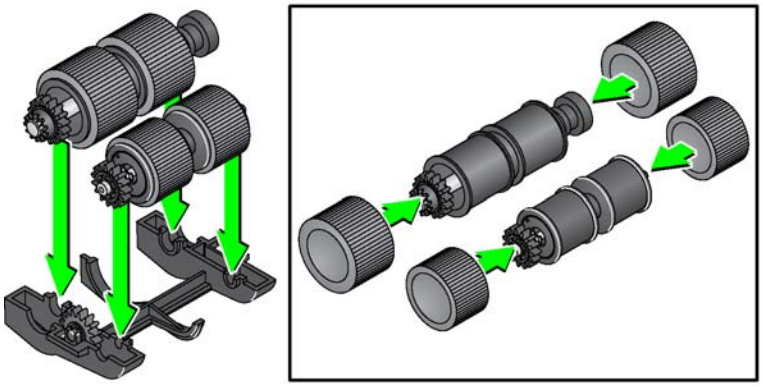

9. Réunissez les parties inférieure et supérieure jusqu'à ce qu'elles s'enclenchent.
10. Tournez le levier de contrôle du module d'alimentation vers la droite et insérez le module d'alimentation. Assurez-vous que les extrémités soient alignées, puis relâchez le levier de libération du module d'alimentation. Vérifiez que le module d'alimentation est bien en place.

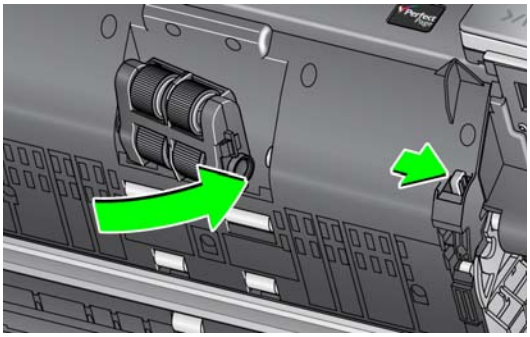

11. Fermez le capot du scanner.

Remplacement du rouleau de séparation

1. Ouvrez le capot du scanner.
2. Retirez le tampon de préséparation en le soulevant, puis retirez le rouleau de séparation.
3. Insérez le nouveau rouleau de séparation. Alignez bien les fentes du rouleau de séparation sur les supports.

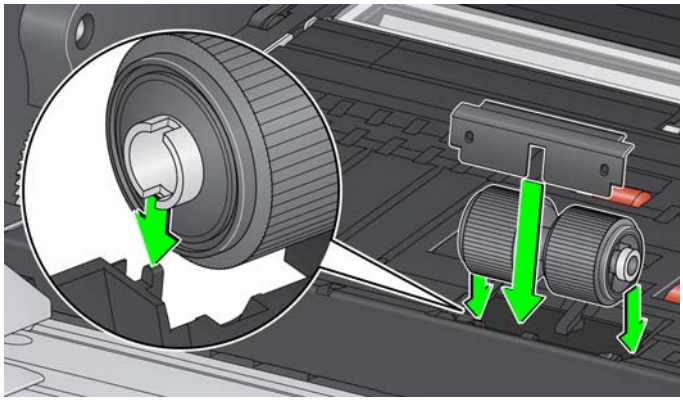

4. Réinstallez le tampon de préséparation. Vérifiez qu'il est bien en place.

   REMARQUE : Il est recommandé de remplacer le tampon de préséparation chaque fois que vous remplacez le rouleau de séparation ou les anneaux de séparation.

5. Fermez le capot du scanner.

Remplacement des anneaux pour rouleau de séparation

1. Ouvrez le capot du scanner.
2. Retirez le tampon de préséparation en le soulevant, puis retirez le rouleau de séparation.

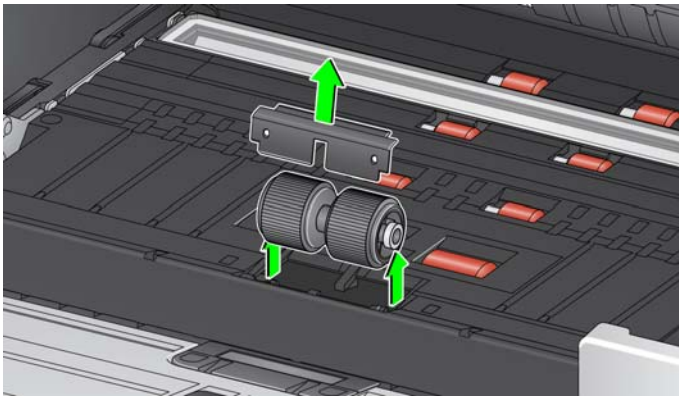

3. Retirez chaque anneau de l'axe en le faisant glisser.
4. Installez les nouveaux anneaux en les tirant doucement pour les fixer sur l'axe.

   IMPORTANT : Ne tirez pas trop fort, l'anneau pourrait se déchirer.

5. Réinstallez le rouleau de séparation. Alignez bien les fentes du rouleau de séparation sur les supports.
6. Réinstallez le tampon de préséparation. Vérifiez qu'il est bien en place.

   REMARQUE : Il est recommandé de remplacer le tampon de préséparation chaque fois que vous remplacez le rouleau de séparation ou les anneaux de séparation.

7. Fermez le capot du scanner.

Remplacement du tampon de pré-séparation

Remplacez le tampon de préséparation lorsque la fréquence des doubles augmente.

1. Ouvrez le capot du scanner.
2. Retirez le tampon de préséparation en le soulevant.

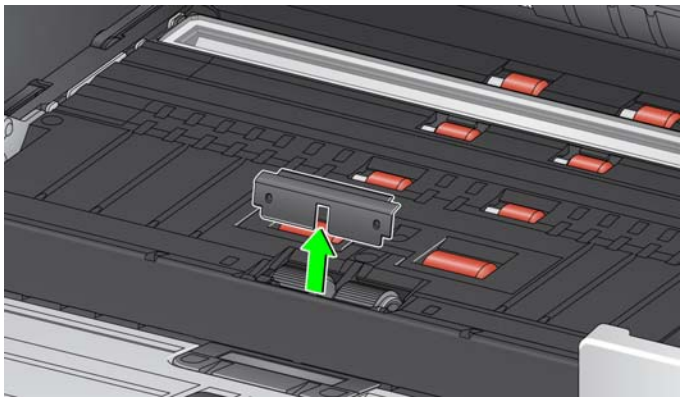

3. Installez le nouveau tampon de préséparation. Vérifiez qu'il est bien en place.
4. Fermez le capot du scanner.

Remplacement de l’arrière du module de numérisation à plat

(Scanners S2085f/S3060f/ S3100f uniquement)

Remplacez l’arrière du module de numérisation à plat lorsque celui-ci est endommagé ou très sale. Si vous rencontrez des problèmes de recadrage, inspectez la partie arrière et remplacez-la si nécessaire.

REMARQUE : Manipulez l’arrière du module de numérisation à plat avec précaution pendant le remplacement.

1. Ouvrez le capot du module de numérisation à plat.
2. À l’aide d’un tournevis cruciforme, desserrez et retirez les quatre vis qui maintiennent l’arrière du module de numérisation à plat en place.

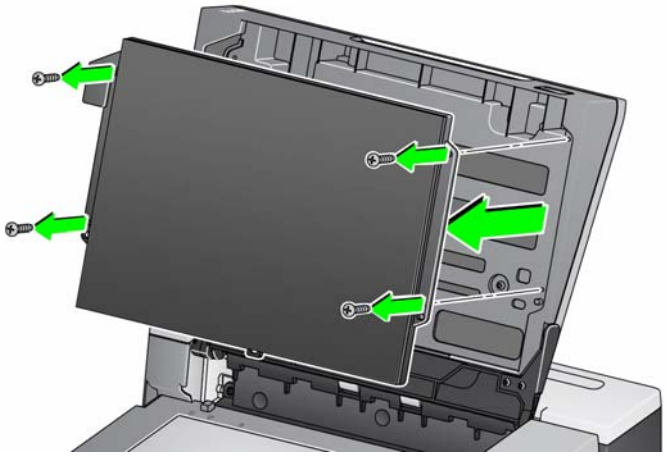

3. Alignez le nouveau module de numérisation à plat et serrez les vis jusqu’à ce que la nouvelle partie arrière du module de numérisation à plat soit sécurisé.Fournitures et consommables

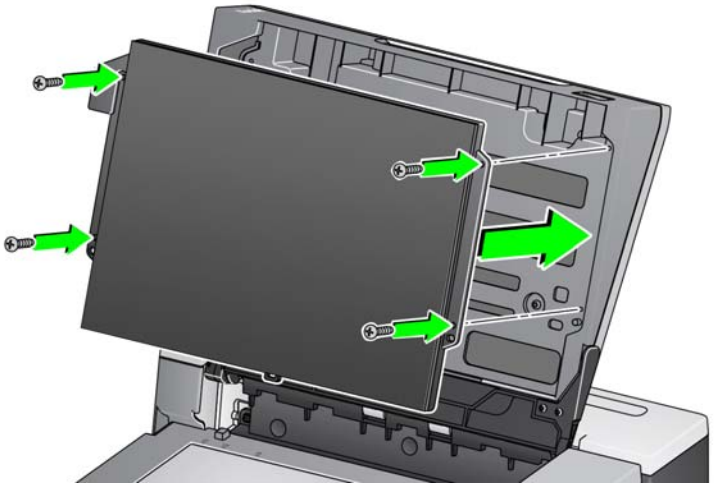

Fournitures et consommables

Pour commander des fournitures, contactez le revendeur de l’appareil. Pour obtenir la liste complète des produits de nettoyage, des consommables et des accessoires de scanner ainsi que des directives de maintenance, veuillez consulter la page de support de votre scanner (ci-dessous) et cliquez sur « Fournitures ».

AlarisWorld.com/go/IMsupport

6 Dépannage

Solutions préliminaires

Consultez la page de dépannage en ligne à l'adresse AlarisWorld.com/S2000f-S3000-troubleshooting pour trouver des solutions possibles aux problèmes que vous pouvez rencontrer lors de l'utilisation du scanner *KODAK* S2085f/S3060/S3060f/S3100/S3100f/S3120/S3120 Max/S3140 Max.

Mise à niveau du logiciel

Kodak Alaris met à jour les pilotes et le firmware afin de corriger les problèmes et d'ajouter de nouvelles fonctions. Si vous rencontrez des messages d'erreur répétés, par exemple, vous devez effectuer une mise à niveau vers la dernière version du pilote avant de contacter l'assistance technique.
Rendez-vous sur : AlarisWorld.com/go/IMsupport, saisissez ou sélectionnez votre modèle de scanner et téléchargez la mise à niveau la plus récente.

Contacter l'assistance technique

1. Accédez au site AlarisWorld.com/go/IMsupport pour obtenir le numéro de téléphone correspondant à votre pays.
2. Avant d'appeler, veuillez préparer les informations suivantes :
   - Une description de votre problème.
   - Le modèle et le numéro de série du scanner.
   - La configuration de votre ordinateur.
   - Le logiciel de numérisation utilisé.

Annexe A Informations réglementaires

Remarque

Les informations non traduites dans cette section s'appliquent uniquement aux clients de ces régions.

Informations sur l'environnement

- Les scanners *KODAK* S2085f/S3060/S3060f/S3100/S3100f/S3120/S3120 Max/S3140 Max sont conçus pour répondre aux exigences environnementales du monde entier.
- La mise au rebut de cet équipement peut être réglementée à des fins de protection de l'environnement. Pour obtenir des informations sur la mise au rebut ou le recyclage, contactez les autorités locales ou, si vous êtes aux États-Unis, visitez le site : AlarisWorld.com/go/scannerrecycling.
- Perchlorate : La pile bouton de ce produit peut contenir du perchlorate. En Californie, un traitement particulier peut s'appliquer. Veuillez consulter le site Web suivant : www.dtsc.ca.gov/hazardous waste/perchlorate.
- Des instructions vous expliquent comment mettre au rebut des consommables qui sont remplacés au cours des opérations de maintenance ou de dépannage. Appliquez la réglementation locale ou contactez le représentant Kodak Alaris le plus proche pour avoir de plus amples informations.
- L'emballage du produit est recyclable.
- Les scanners *KODAK* S2085f/S3060/S3060f/S3100/S3100f/S3120/S3120 Max/S3140 Max sont conformes à la norme Energy Star et configurés en usine avec un délai de mise en veille de 15 minutes.

Union européenne

Ce symbole indique que le dernier utilisateur souhaitant mettre ce produit au rebut doit l'envoyer à un centre de récupération et de recyclage approprié. Contactez votre revendeur local Kodak Alaris ou visitez le site kodakalaris.com/go/recycle pour avoir de plus amples informations sur les programmes de collecte et de récupération disponibles pour ce produit.

Consultez le site www.kodakalaris.com/go/REACH pour plus d'informations sur la présence de substances incluses dans la liste de substances candidates conformément à l'article 59(1) de la réglementation (CE) no 1907/2006 (REACH).

Tableau d'information sur les produits — Scanners *KODAK* S2085f/S3060/ S3060f/S3100/S3100f/S3120/S3120 Max/3140 Max

有毒有害物质或元素名称及含量标识表

Tableau des substances dangereuses et de leur concentration

部件名称 **Component name**	有毒有害物质或元素 **hazardous substances' name**					
	铅 **(Pb)**	汞 **(Hg)**	镉 **(Cd)**	六价铬 **(Cr6+)**	多溴联苯 **(PBB)**	多溴二苯醚 **(PBDE)**
适配器 (AC Adapter)	**X**	**O**	**O**	**O**	**O**	**O**
电路板 Circuit Board	**X**	**O**	**O**	**O**	**O**	**O**

O: 该有毒有害物质在该部件所有均质材料中的含量均在 S J/T 11363-2006 规定的限量要求以下。

X: 该有毒有害物质至少在该部件的某一均质材料中的含量超出 SJ/T 11363-2006 规定的限量要求。

O: indicates hazardous substance concentration lower than MCV

X: indicates hazardous substance concentration higher than MCV

环保使用期限 (EPUP)

在中国大陆，该值表示电子信息产品中含有的有毒有害物质或元素在正常使用的条件下不会发生外泄或突变，用户使用此产品不会对环境造成严重污染或对人身、财产造成严重损害的期限 （以年计）。
该值根据操作说明中所规定的产品正常使用条件而定

Environmental Protection Use Period (EPUP)

In mainland China, this number indicates the time period (calculated by year) within which any hazardous substances present in the product are not expected to be released such that there is risk to human health, property, or the environment.

This value is assigned based on normal use of the product as described in the operating instructions.

Taïwan :

設備名稱：掃描器 Equipment name	型號（型式）： Type designation (Type)	*KODAK* S2085f Scanner / *KODAK* S3060 Scanner / *KODAK* S3060f Scanner / *KODAK* S3100 Scanner / *KODAK* S3100f Scanner / *KODAK* S3120 Scanner/ *KODAK* S3120 Max Scanner / *KODAK* S3140 Max Scanner				
單元Unit	限用物質及其化學符號 Restricted substances and their chemical symbols					
	鉛 Lead (Pb)	汞 Mercury (Hg)	鎘 Cadmium (Cd)	六價鉻 Hexavalent chromium (Cr^{+6})	多溴聯苯 Polybrominated biphenyls (PBB)	多溴二苯醚 Polybrominated diphenyl ethers (PBDE)
AC適配器 AC Adapter	—	○	○	○	○	○
離合器 Clutch	—	○	○	○	○	○
內存模塊 Motor	—	○	○	○	○	○
鏡片 Lens	—	○	○	○	○	○
電阻 Resistor	—	○	○	○	○	○
壓鑄框架 Die Cast Frame	—	○	○	○	○	○
電路板組件 Circuit Board Assembly	—	○	○	○	○	○
輸入/輸出托盤 Input/Output Trays	○	○	○	○	○	○
塑料蓋和零件 Plastic Covers and Parts	○	○	○	○	○	○
控制面板 Control Panel	○	○	○	○	○	○
傳感器 Sensors	○	○	○	○	○	○
進料和分離模塊 Feed and Separation Modules	○	○	○	○	○	○
紙張傳感器 Paper Sensors	○	○	○	○	○	○
端口 Ports	○	○	○	○	○	○
打印機附件 Printer Accessory	○	○	○	○	○	○

備考1.〝超出0.1 wt %〞及〝超出0.01 wt %〞係指限用物質之百分比含量超出百分比含量基準值。
Note 1: “Exceeding 0.1 wt %” and “exceeding 0.01 wt %” indicate that the percentage content of the restricted substance exceeds the reference percentage value of presence condition.
備考2.〝○〞係指該項限用物質之百分比含量未超出百分比含量基準值。
Note 2: “○” indicates that the percentage content of the restricted substance does not exceed the percentage of reference value of presence.
備考3.〝—〞係指該項限用物質為排除項目。
Note 3: The “–” indicates that the restricted substance corresponds to the exemption.

Déclarations de compatibilité électromagnétique (CEM)

États-Unis : cet appareil a été testé et déclaré conforme aux limitations relatives aux appareils numériques de classe B, conformément à la section 15 des réglementations de la FCC. Ces limites ont été conçues pour fournir une protection raisonnable contre les interférences dangereuses en environnement résidentiel. Cet équipement génère et utilise des fréquences radio qui, en cas d'installation ou d'utilisation incorrecte, peuvent être à l'origine d'interférences dans les communications radio. En revanche, rien ne garantit qu'il n'y aura pas d'interférences dans une installation en particulier. Si cet équipement provoque des interférences dangereuses pour la réception de la radio ou de la télévision, ce qui peut être déterminé en allumant et en éteignant l'équipement, l'utilisateur est encouragé à essayer de corriger ces interférences au moyen d'une ou de plusieurs des mesures suivantes :

- Réorientez ou repositionnez l'antenne de réception.
- Augmentez l'éloignement entre l'équipement et le récepteur.
- Connectez l'équipement à une prise secteur située sur un circuit différent de celui du récepteur.
- Pour plus d'informations, consultez le revendeur ou un technicien radio/ télévision qualifié.

Les modifications effectuées sans l'autorisation expresse de la partie responsable de la conformité de l'appareil peuvent annuler le droit de l'utilisateur à le faire fonctionner. Si des câbles blindés ont été fournis avec le produit ou avec d'autres composants ou accessoires supplémentaires définis comme devant être utilisés à l'installation du produit, ils doivent être utilisés pour garantir le respect des réglementations de la FCC.

Corée : cet appareil ayant été agréé CEM pour une utilisation domestique, il peut être utilisé dans une zone comprenant des zones résidentielles.

이 기기는 가정용으로 전자파적합등록을 한 기기로서 주거지역에서는 물론 모든 지역에서 사용할 수 있습니다.

Japon : cet appareil est un produit de classe B. Dans un environnement domestique, ce produit risque de provoquer des interférences radio. Le cas échéant, l'utilisateur devra prendre les mesures nécessaires.

この装置は、クラスB機器です。この装置を住宅環境で使用すると電波妨害を引き起こすことがあります。この場合には使用者が適切な対策を講ずるよう要求されることがあります。 VCCI - B

お客様各位

ご使用前に必ずお読み下さい！

コダックスキャナー
電源コードに関する注意事項

※コダックスキャナー製品は、日本国外でも使用できる様に各国の仕様に合わせた電源コードが数種　類同梱されています。

日本国内で使用する場合、必ず2ピンの端子側に PSEマーク が刻印された電源コードを使用してください。

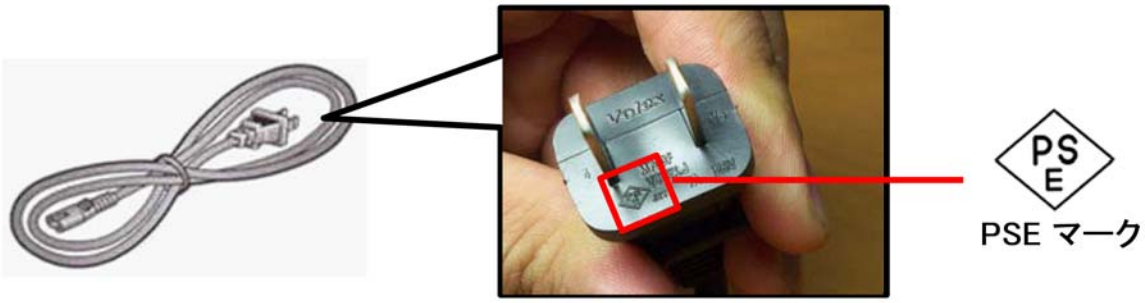

その他の電源コードは海外仕様となりますので、日本国内では使用しないで下さい。
また、同梱の電源コードは本製品以外に使用しないでください。

使用しない電源コードは、不燃物として地域の規定に従って正しく廃棄してください。
廃棄やリサイクルに関する詳細については、各地域の清掃局などにお問合せください。

他社製品やその他製品の電源コードを本製品に使用しないでください。

Annexe B Garantie — États-Unis et Canada uniquement

Merci d'avoir acheté un scanner *KODAK*. Les scanners *KODAK* sont conçus pour offrir aux utilisateurs des performances et une fiabilité optimales. Tous les scanners *KODAK* sont couverts par la garantie limitée suivante.

Garantie limitée pour les scanners *KODAK*

Kodak Alaris Inc. offre la garantie limitée suivante sur les scanners *KODAK* (hors pièces détachées et consommables) distribués par Kodak Alaris ou par ses revendeurs autorisés :

Kodak Alaris garantit que ce scanner *KODAK*, à compter de sa date de vente et pendant la période de garantie limitée applicable au produit, est exempt de défauts de matériau ou de fabrication et sera conforme aux spécifications de performances applicables au modèle de scanner *KODAK*.

Tous les scanners *KODAK* sont soumis aux exclusions de garantie décrites ci-dessous. Les scanners *KODAK* défectueux ou non conformes aux spécifications du produit seront réparés ou remplacés par un appareil neuf ou reconditionné, à la discrétion de Kodak Alaris.

Les acheteurs peuvent connaître la période de garantie limitée applicable aux scanners *KODAK* en consultant la page AlarisWorld.com/go/IMsupport.

Une preuve d'achat est nécessaire pour établir l'éligibilité au service de garantie.

Exclusions de garantie

La garantie limitée Kodak Alaris ne s'applique pas à un scanner *KODAK* qui a subi, après l'achat, des dommages causés par exemple par un accident ou un cas de force majeure, ou intervenus lors du transport, et notamment (a) suite à un défaut d'utilisation d'un emballage conforme aux règles d'emballage et d'expédition Kodak Alaris en vigueur lors de l'envoi du scanner à Kodak Alaris pour une réparation sous garantie, comprenant le défaut d'installation du système de blocage pour le transport ou le défaut de retrait du système de blocage pour l'utilisation ; (b) résultant de l'installation, de l'intégration au système, de la programmation, de la réinstallation d'un système d'exploitation ou de logiciels, de l'ingénierie, du déplacement, de la reconstruction de données ou du déménagement du produit ou de tout composant (comprenant la rupture d'un connecteur, du capot, de la plaque vitrée, des broches, du plateau ou des scellés) par l'utilisateur ; (c) suite à une maintenance, une modification ou une réparation non effectuée par Kodak Alaris ou par un prestataire de services agréé Kodak Alaris ou à une falsification ou à une utilisation de composants, d'accessoires ou de modules contrefaits ou non fabriqués par Kodak Alaris ; (d) suite à une utilisation incorrecte, un maniement ou une maintenance inappropriés, une erreur d'utilisation, l'absence de supervision ou de maintenance nécessaire, notamment l'utilisation de produits nettoyants et d'accessoires non agréés par Kodak Alaris ou une utilisation contraire aux procédures et aux spécifications conseillées ; (e) en raison des conditions ambiantes (comme une chaleur excessive ou une autre situation impropre au bon fonctionnement), de la corrosion, de la salissure, de travaux électriques extérieurs au produit ou de l'absence de protection contre les décharges électrostatiques ; (f) suite à un défaut d'installation des mises à jour et des nouvelles versions du firmware disponibles pour le produit et (g) dans le cadre d'autres exclusions supplémentaires publiées occasionnellement sur le site web AlarisWorld.com/go/IMsupport.

Kodak Alaris n'offre pas de garantie limitée pour les produits achetés hors des États-Unis et du Canada. Les personnes ayant acheté des produits dans des canaux de distribution étrangers doivent s'informer de la garantie, le cas échéant, auprès du point de vente d'origine.

Kodak Alaris n'offre aucune garantie limitée pour les produits achetés en tant que composants d'un produit, d'un système informatique ou d'un périphérique électronique d'un fabricant tiers.

Toute garantie pour ces produits est à la charge du fabricant du produit d'origine (OEM) dans le cadre du produit ou du système de ce dernier.

Le produit de remplacement est garanti jusqu'à la fin de la période de garantie applicable au produit défectueux ou pendant trente (30) jours, la période la plus longue étant retenue.

Avertissement et responsabilités

KODAK ALARIS DÉCLINE TOUTE RESPONSABILITÉ POUR LES DOMMAGES INDIRECTS OU SECONDAIRES RÉSULTANT, QUELLE QU'EN SOIT LA CAUSE, DE LA VENTE, DE L'INSTALLATION, DE L'UTILISATION, DE L'ENTRETIEN OU D'UN DYSFONCTIONNEMENT DE CE PRODUIT. LES DOMMAGES POUR LESQUELS KODAK ALARIS DÉCLINE TOUTE RESPONSABILITÉ SONT ENTRE AUTRES LES PERTES DE CHIFFRE D'AFFAIRES ET LE MANQUE À GAGNER, LES PERTES DE DONNÉES, LES COÛTS DES TEMPS D'ARRÊT, LA PERTE DE JOUISSANCE DU PRODUIT, LE COÛT D'UN PRODUIT, D'UN LOCAL OU DE SERVICES DE REMPLACEMENT ET LES RÉCLAMATIONS DE CLIENTS POUR DE TELS DOMMAGES.

En cas de conflit entre d'autres sections de cette annexe et la garantie limitée, la garantie limitée prévaut.

Comment bénéficier de la garantie limitée

Les scanners *KODAK* sont fournis avec des informations sur le déballage, la mise en place, l'installation et l'utilisation. Lisez attentivement le manuel d'utilisation ; vous y trouverez la réponse à la plupart des questions techniques que se posent les utilisateurs sur l'installation, le fonctionnement et la maintenance du produit. Toutefois, pour une assistance technique plus poussée, vous pouvez consulter notre site Web AlarisWorld.com/go/IMsupport ou contactez : l'assistance technique Kodak Alaris au **(800) 822-1414**

Vous pouvez contacter ce service du lundi au vendredi, de 8 h à 17 h, heure de la côte est des États-Unis (hors jours fériés de Kodak Alaris).

Avant d'appeler, l'acheteur doit se munir du numéro de modèle du scanner *KODAK*, du numéro de la pièce, du numéro de série et de la preuve d'achat. L'acheteur doit également pouvoir décrire le problème.

Les techniciens de l'assistance technique aideront l'utilisateur à résoudre le problème par téléphone. Ils peuvent demander à l'utilisateur d'effectuer des tests d'auto-diagnostic simples et d'indiquer les messages d'état et d'erreur obtenus. Le centre d'assistance technique pourra ainsi déterminer si le problème est dû au scanner *KODAK* ou à un autre composant et si le problème peut être résolu par téléphone. Si le technicien estime qu'il s'agit d'un problème matériel couvert par la garantie limitée ou par un contrat de maintenance, il fournira un numéro d'autorisation de retour de matériel si nécessaire, et créera une demande de service pour les procédures de réparation ou de remplacement nécessaires.

Règles d'emballage et d'expédition

L'acheteur doit renvoyer les produits sous garantie d'une manière qui les protège de tout dommage au cours du transport. Dans le cas contraire, la garantie du scanner *KODAK* est annulée. Kodak Alaris conseille à l'acheteur de conserver l'emballage d'origine pour le stockage et l'expédition. Kodak Alaris n'est pas responsable des dommages causés lors du transport. L'acheteur ne doit renvoyer que le scanner *KODAK*. Avant l'expédition, l'acheteur doit retirer tous les « autres composants » (adaptateurs, câbles, CD-ROM de logiciel, manuels, etc.). Kodak Alaris rejette toute responsabilité concernant ces produits. Ils ne seront pas renvoyés avec le scanner *KODAK* réparé ou de remplacement. Tous les produits doivent être renvoyés à Kodak Alaris dans leur emballage d'origine ou dans un emballage autorisé pour les appareils renvoyés. L'acheteur doit mettre en place le système de blocage dans le scanner *KODAK* avant de l'expédier. Si l'emballage d'origine n'est pas disponible, contactez le service d'assistance technique Kodak Alaris au (800) 822-1414 pour demander la référence d'une pièce et d'un emballage de remplacement et savoir comment le commander.

Procédure de retour

Les acheteurs cherchant à bénéficier de services de garantie pour des scanners *KODAK* couverts par cette garantie limitée doivent obtenir un numéro d'autorisation de retour de matériel (« RMA ») en appelant le (800) 822-1414 et renvoyer le scanner *KODAK* dans les dix (10) jours suivant la délivrance de ce numéro à l'adresse indiquée dans l'autorisation, aux frais et risques de l'utilisateur et conformément aux règles d'emballage et d'expédition Kodak Alaris en vigueur.

Toutes les pièces ou tous les produits défectueux remplacés par Kodak Alaris deviennent la propriété de Kodak Alaris.

Responsabilités du client

EN DEMANDANT À BÉNÉFICIER DU SERVICE DE GARANTIE, L'ACHETEUR ACCEPTE LES CONDITIONS DE LA GARANTIE LIMITÉE, NOTAMMENT LES CLAUSES D'EXCLUSION ET DE LIMITATION DES RESPONSABILITÉS. AVANT D'AVOIR RECOURS AU SERVICE DE GARANTIE, L'UTILISATEUR DOIT SAUVEGARDER TOUTES LES DONNÉES ET TOUS LES FICHIERS RISQUANT D'ÊTRE ENDOMMAGÉS OU PERDUS. KODAK ALARIS REJETTE TOUTE RESPONSABILITÉ POUR LES DONNÉES ET LES FICHIERS PERDUS.

Description des services de garantie

Kodak Alaris offre une gamme de programmes de services destinés à couvrir la garantie limitée et à faciliter l'utilisation et l'entretien du scanner *KODAK* (« Méthodes de service »). Un scanner *KODAK* représente un investissement important. Les scanners *KODAK* offrent la productivité nécessaire aux entreprises compétitives. La perte soudaine de cette productivité, même temporaire, peut fortement affecter la capacité de l'entreprise à remplir ses engagements. Les pannes peuvent coûter cher, non seulement en matière de frais de réparation, mais aussi en termes de temps perdu. Pour vous aider à résoudre ces problèmes, Kodak Alaris peut utiliser l'une des méthodes suivantes, selon le type de produit, afin de vous assister dans le cadre de la garantie limitée.

Des informations concernant le produit, y compris la garantie, le programme d'entretien et les restrictions, sont disponibles en ligne à l'adresse

AlarisWorld.com/go/IMsupport.

Pour éviter les délais, Kodak Alaris encourage les utilisateurs à remplir le formulaire d'enregistrement de la garantie limitée en ligne à l'adresse AlarisWorld.com/go/IMsupport.

Le modèle et le numéro de série du produit sont nécessaires pour réaliser la procédure d'enregistrement.

Kodak Alaris offre également divers programmes de services payants pour aider à l'utilisation et à l'entretien du scanner *KODAK*.

Kodak Alaris s'engage à fournir à ses clients qualité, performances, fiabilité et services dans le cadre de la garantie limitée.

Nous prévoyons de disposer des pièces détachées et des consommables pendant au moins les cinq (5) années suivant l'arrêt de la fabrication du produit.

Remplacement anticipé

Le remplacement anticipé est l'une des offres de service les plus simples et complètes du secteur. En cas de défaut sur certains scanners *KODAK* et pour des achats éligibles, Kodak Alaris remplace l'appareil dans un délai de deux jours ouvrables.

Le remplacement anticipé permet de remplacer les scanners *KODAK* défaillants en attendant une éventuelle réparation. Si Kodak Alaris détermine qu'un produit ne fonctionne pas de manière conforme aux spécifications du fabricant, Kodak Alaris assurera un remplacement anticipé le jour suivant soumis à la disponibilité du service de livraison. Le produit de remplacement fonctionnera selon les spécifications minimales du produit actuel mais ne sera peut-être pas du même modèle. Le produit de remplacement peut être une unité reconditionnée. Quand une assistance par remplacement anticipé est nécessaire, Kodak Alaris expédiera l'unité de remplacement vers le site du client, par transport prépayé. Lors de la livraison d'une unité de remplacement, le client doit retirer l'ensemble des options et accessoires (cordon d'alimentation, documentation etc.) qui ne sont pas couverts par la Garantie limitée, puis placer l'unité défaillante complète dans la caisse de transport, apposer les étiquettes incluses et appeler le transporteur pour un retrait dans un délai de 5 jours ouvrables après réception du remplacement anticipé. Kodak Alaris prendra les frais de retour à sa charge. Si des pièces sont manquantes dans l'unité retournée, le Client peut être facturé des pièces aux taux en vigueur. Si le Client n'a pas retourné l'unité défaillante dans un délai de 10 jours ouvrables, le Client sera facturé du prix de l'unité et devra assumer ces frais.

Réparation en atelier

Si le scanner *KODAK* ne donne pas droit au remplacement anticipé ou à la maintenance sur site, un acheteur éligible peut utiliser notre service de réparation en atelier. Il est demandé à l'acheteur d'envoyer le produit au centre de réparation agréé le plus proche. Le produit doit être expédié au centre de réparation aux risques et frais de l'acheteur. Avant d'expédier le produit au centre de réparation, retirez les options et les accessoires (câble d'alimentation, documentation, etc.) non couverts par la garantie limitée. Tous les produits doivent être retournés à Kodak Alaris dans leur emballage d'origine ou dans un emballage conseillé. Le système de blocage doit être installé dans le scanner *KODAK* avant l'expédition. Si l'emballage d'origine n'est pas disponible, contactez le service d'assistance technique Kodak Alaris au (800) 822-1414 pour demander la référence de l'emballage de remplacement. Les acheteurs éligibles cherchant à bénéficier de services de garantie pour des scanners *KODAK* doivent obtenir un numéro d'autorisation de retour de matériel (« RMA ») en appelant le (800) 822-1414 et renvoyer le scanner *KODAK* dans les dix (10) jours suivant la livraison de ce numéro à l'adresse indiquée, aux frais et risques de l'utilisateur. Le numéro d'autorisation de retour de matériel (« RMA ») doit être clairement inscrit à l'extérieur de l'emballage pour garantir la bonne réception et l'enregistrement du produit défaillant.

Le centre de réparation répare le produit dans les dix (10) jours ouvrables suivant la réception du produit. Le produit réparé est réexpédié par messagerie express (deux jours) sans frais pour l'acheteur.

Restrictions importantes

Éligibilité : Le programme d'échange avancé et le service de réparation en atelier sont disponibles pour les acheteurs dans les cinquante (50) états des États-Unis pour les produits achetés auprès d'un distributeur agréé Kodak Alaris. Le scanner *KODAK* ne peut bénéficier d'aucun service de garantie si le produit entre dans le cadre de l'une des exclusions de garantie en vigueur, notamment le non-respect par l'acheteur des règles d'emballage et d'expédition Kodak Alaris en vigueur lors du retour des produits défaillants à Kodak Alaris. Sont uniquement considérées comme « acheteur éligible » et « utilisateur » les personnes qui ont acheté le scanner *KODAK* pour leur utilisation personnelle ou professionnelle et non pour la revente.

Consommables : les consommables sont des articles qui s'usent dans le cadre d'une utilisation normale et doivent être remplacés par l'utilisateur si nécessaire. Les consommables, les fournitures et les articles identifiés comme relevant de la responsabilité de l'utilisateur dans le Manuel de l'utilisateur ne sont pas couverts par la garantie limitée.

Toutes les pièces ou tous les produits défectueux remplacés par Kodak Alaris deviennent la propriété de Kodak Alaris.

Contacter Kodak Alaris

Pour plus d'informations sur les scanners *KODAK* :

Site Web : AlarisWorld.com/go/IM

Pour les États-Unis, contactez l'assistance technique par téléphone :

L'assistance téléphonique est disponible du lundi au vendredi, de 5 h à 17 h, hors jours fériés de Kodak Alaris. Téléphone : (800) 822-1414

Pour la documentation technique et les FAQ, disponibles 24 heures sur 24 :

Site Web : AlarisWorld.com/go/IM

Pour des informations sur les programmes de maintenance

Site Web : AlarisWorld.com
Téléphone : (800) 822-1414

Kodak alaris

Toutes les marques commerciales et les dénominations commerciales utilisées sont la propriété de leurs détenteurs respectifs.

La marque commerciale et l'identité visuelle de Kodak sont utilisées sous licence acquise auprès de la société Eastman Kodak Company.

© 2022 Kodak Alaris Inc.
TM/MC/MR : Alaris
01/22